中磁力
GROUP

SLIP RING MOTOR
YR / YRKS / YRKK系列
高压绕线型三相异步电动机
中心高H355-H1000

中型部分（H355~630）

Medium Sized Motor (H355~630)

1 概述

YR、YRKS、YRKK 系列中型高压绕线型三相异步电动机是我公司研制的新产品，新系列电机 6kV 有 H355 到 H630 共六个中心高，10kV 有 H400 到 H630 共五个中心高。

系列电机的设计开发采用了先进的计算分析技术，加上制造中采用上乘的原材料以及先进的加工工艺和设备，使得该系列电机具有力能指标高、噪声低、振动小和可靠性高等优点。

系列电机完全符合 GB755《旋转电机定额和性能》、GB/T10069《旋转电机噪声测定方法及噪声限值》、GB/T10068《轴中心高为 56mm 及以上电机的机械振动 振动量的测量、评定及限值》国家标准及相关的 IEC 标准。基本参照 JB/T7594、JB/T10314.1、JB/T10314.2 及 JB/T10445 等行业标准，但功率等级有所延伸、部分外形安装尺寸有所变更。

系列电机的基本设计是卧式带底脚的安装方式（IMB3），工作制为连续（S1）。

通常情况下，电机有三种基本的防护等级: IP23、IP44、IP54。

系列电机的冷却方式通常有 IC01、IC81W、IC611 及 IC616 四种。

系列电机可用于拖动轧机、磨机、提升机、皮带机及重载启动的风机等负载。

如果客户需要其它形式（如：安装方式、防护等级、冷却方式以及电压等级）的电机，可以在订货时签订专门的技术协议。

1 General description

YR、YRKS、YRKK series high voltage three-phase asynchronous wound rotor motors are our latest products, there are 6 frame size ranging from H355- H630 in voltage 6kV and 5 frame sizes ranging from H400-H630 in 10kV.

Advanced calculation and analysis technology is used in the period of design and development; besides, fine materials and excellent workmanship are also adopted during manufacturing. All of those give series motors high efficiency, low noise, low vibration and high reliability.

These series motors are complied with the national electrical standard GB755 Rotating Electrical Machines - Rating and Performance, GB/T10069 Measurement of Airborne Noise Emitted by Rotating Electrical Machines and the Noise Limits, GB/T10068 Measurement, Evaluation and Limits of Mechanical Rotating Value of 56mm and above Shaft Center Height Motors, and relevant IEC standard. Their production basically refer to industry standard such as JB/T7594, JB/T10314.1, JB/T10314.2, JB/T10445, etc., but there is an improvement of power level and a change of some mounting and overall dimensions.

All motors in basic design are of horizontal with feet mounting type (IMB3), duty type is continuous operation (S1).

Normally, the motors have three types of enclosure protection degree: IP23, IP44 and IP54.

With regard to cooling-down method, there are usually four types, namely, IC01、IC81W、IC611 and IC616 , to be selected .

Series motors can be used in driven rolling machine, grinding machine lifting machine, belt machine and heavy-starting blower.

If required, other motor types with customized mounting and dimensions, enclosure protection degree, cooling-down method, and voltage grade, are also available by separate agreement.

2 型号说明

YR 560 - 4

- 绕线型三相异步电动机 — YR
- 电机中心高 (mm) — 560
- 极 数 — 4

2 Description

YR 560 - 4

- Slip ring motor — YR
- Shaft center height (mm) — 560
- No.of poles — 4

3 结构简介

系列电机的机座采用钢板焊接的箱式结构，通过电机结构的优化设计，使得系列电机具有刚度好，重量轻，便于安装、维护和修理等优点。

定、转子冲片采用低损耗、高强度的硅钢板冲制而成，可减小铁耗，提高电机的效率。

系列电机的定、转子的绝缘等级均为 F 级。定子线圈为双层成型线圈，定子铁心压装后，在机座外部嵌线。线圈嵌入定子铁心后线圈端部用端箍固定，端部之间用填充物间隔塞紧并绑扎，这增加了线圈的整体刚度。各定子线圈间接线完成后，整个定子嵌线部分经 VPI 真空压力浸渍无溶剂漆处理。处理好的定子嵌线最后装入机座并与之焊接固定。

转子铁心热套于轴上，转子线圈嵌入转子铁心的槽内。线圈与线圈之间的焊接采用先进的焊接工艺，确保了各线圈连接处高的机械强度及良好的导电性。转子线圈端部采用绑扎固定。转子绕组经 VPI 真空压力浸漆后与滑环连接。该种转子结构特别适用于承受旋转产生的离心力。

为了不拆卸电机就可以对滑环部分进行维护和保养，滑环一般位于电机非轴伸端的机座外部，这种外滑环结构使得轴承之间的距离减小，可改善电机的振动，减少安装空间，同时也可避免碳刷磨损产生的碳粉进入电机内部后损坏电机。滑环室内装有冷却风扇及用于收集碳粉的过滤器。

标准设计的系列电机采用滚动轴承结构，根据电机负载能力及转速选用润滑脂或稀油润滑方式，不需要强迫供油系统。如用户指定电机采用滑动轴承结构，可根据实际工况采用油环自润滑、强迫供油润滑或二者结合的复合润滑方式。

3 Brief Introduction of structure

A steel plate welded construction has been used to reduce the frame weight and increase the rigidity, optimum construction design also makes series motors convenience for installation and maintenance.

One piece laminations for the stator and rotor are precision-stamped from low loss electrical steel, thus the iron loss is minimized and the efficiency is improved.

The insulation class of series motors is class F. The stator coil is a double layer formed coil, the stator core is stacked and assembled with coils outside the frame, coil braces are applied on the circumference of the stator coil ends with spacers inserted between coils to improve rigidity. After the connection between coils is made, the completed stator winding is placed in a vacuum tank and impregnated, then the stator winding is put into the stator frame and fixed with it.

The rotor cores are shrunk onto the shaft and rotor coils are tightly fit into the slots to minimize vibration. Advanced brazing technology of the rotor coils to coils insures high mechanical strength and good electrical conductivity at the brazed joints. The coil ends are supported by bandage. The rotor winding is vacuum pressure impregnated (VPI) and connected to the slip ring unit. This construction gives the rotor an excellent fit against centrifugal forces.

The slip ring unit is mounted outside the frame to the non-driven end in order to provide easy maintenance without disassembling the motor. As a result, the bearing are closer together, preventing any vibration. Carbon dust, caused by brush wear, is prevented from entering the motor due to the location of the unit. The slip ring unit has a shaft mounted fan and an easily removable and washable filter located in the slip ring housing to collect the carbon dust caused by brush wear.

The standard designed series motors adopt anti-friction bearings, self-lubricated with grease or oil according to motor⊠s load condition and operating speed, separate oil supply system is not need. Split sleeve bearings could also be used when specified by purchaser, they are either ring-lubricated or forced-oil lubricated depending on the performance.

4 订货须知

请在订货时注明以下参数（举例）

电机型号	YR560-4
额定功率（千瓦）	2000
额定电压（伏特）	6000
极　数	4
额定频率（赫兹）	50
防护等级	IP23
冷却方式	IC01
安装方式	IMB3
工作制	S1
旋转方向	顺时针（面对电机轴伸看）
出线盒位置	电机右侧（面对电机轴伸看）
负载转动惯量	如需要
负载阻力矩曲线	如需要

4 Information for ordering

Specified when ordering (example)

Type of motor	YR560-4
Rated power(kW)	2000
Rated voltage(V)	6000
Number of poles	4
rated frequency(Hz)	50
Protection degree	IP23
Type of cooling	IC01
Type of mounting	IMB3
Duty type	S1
Direction of rotation	Clockwise (view from shaft extension end)
location of terminal box	On the right hand (view from shaft extension end)
load moment of inertia	If needed
Resistance curve of load	If needed

如果有任何其他特殊要求，如过载能力、起动电流、噪声水平、海拔高度（大于 1000 米）、环境温度（在－15℃～＋40℃范围之外）、皮带拉力（对皮带负载）等，请在定货时提供数据并签定相关的技术协议。

Other special requirements if any, with respect to torque, starting current, noise, altitude (If greater than 1000m above sea level), ambient temperature(within−15℃ ~ +40℃), belt tension(for belt conveyer), etc., please deliver to manufacturer.

- 如果没有特别注明，面对电机轴伸端看，电机将为顺时针方向旋转，出线盒位于电机右侧。
- 下面的技术数据表内仅列出了额定电压为 6kV 及 10kV 时电机的技术数据。如果用户需要其它电压等级，制造厂也可向用户提供相关的技术数据。
- 本系列样本中所列的技术数据和外形尺寸仅供选型时参考，并不作为制造厂提供的正式资料。正式资料应在技术协议和合同签定后由制造厂提供。

- If on special requirements is raised when placing an order, the motor will run in clockwise direction and the terminal box will be at the right side of the motor viewing from the shaft extension.
- The technical data in the Technical Data Table is for rated voltage 6kV and 10kV. If the rated voltage is changed, the technical date could also be delivered by manufacturer before placing an order.
- The technical data and mounting size in catalog is just for reference and does not operate as official material. The official material is supplied by manufacturer after, contract and technical agreement.

5 型 谱 / Type list

YR、YRKS 系列 (6kV) 高压绕线型三相异步电动机型谱

Type list for YR、YRKS series (6kV) high voltage three-phase slip ring motors

中心高 Frame size	同步转速 Synchronous speed (r/min)				
	1500	1000	750	600	500
	功率 Power (kW)				
355	220				
	250				
	280				
	315				
400		220			
	355	250			
	400	280	220		
	450	315	250		
	500	355	280		
	560	400	315		
450				220	
				250	
	630	450	355	280	220
	710	500	400	315	250
	800	560	450	355	280
	900	630	500	400	315
500	1000	710	560	450	355
	1120	800	630	500	400
	1250	900	710	560	450
	1400	1000	800	630	500
560		1120	900	710	
	1600	1250	1000	800	560
	1800	1400	1120	900	630
	2000	1600	1250	1000	710
630	2240			1120	800
	2500	1800	1400	1250	900
	2800	2000	1600	1400	1000
	3150	2240	1800	1600	1120
	3550	2500	2000	1800	1250

中磁力 GROUP

YRKK 系列 (6kV) 高压绕线型三相异步电动机型谱

Type list for YRKK series (6kV) high voltage three-phase slip ring motors

中心高 Frame size	同步转速 Synchronous speed (r/min)				
	1500	1000	750	600	500
	功率 Power (kW)				
355	185				
	200				
	220				
	250				
400		185			
		200			
	280	220	185		
	315	250	200		
	355	280	220		
	400	315	250		
	450	355	280		
450				185	
				200	185
	500	400	315	220	200
	560	450	355	250	220
	630	500	400	280	250
	710	560	450	315	280
500				355	
	800	630	500	400	315
	900	710	560	450	355
	1000	800	630	500	400
	1120	900	710	560	450
560	1250	1000	800	630	500
	1400	1120	900	710	560
	1600	1250	1000	800	630
	1800	1400	1120	900	710
630	2000			1000	
	2240	1600	1250	1120	800
	2500	1800	1400	1250	900
	2800	2000	1600	1400	1000
	3150	2240	1800	1600	1120

YR、YRKS 系列 (10kV) 高压绕线型三相异步电动机型谱

Type list for YR、YRKS series (10kV) high voltage three-phase slip ring motors

中心高 Frame size	同步转速 Synchronous speed (r/min)				
	1500	1000	750	600	500
	功率 Power (kW)				
400	200				
	220				
	250				
	280				
	315	200			
	355	220			
	400	250			
	450	280			
450			200		
			220		
		315	250	200	
		355	280	220	
	500	400	315	250	
	560	450	355	280	
	630	500	400	315	
	710	560	450	355	
500					200
					220
					250
	800	630	500	400	280
	900	710	560	450	315
	1000	800	630	500	355
	1120	900	710	560	400
560					450
	1250	1000	800	630	500
	1400	1120	900	710	560
	1600	1250	1000	800	630
	1800	1400	1120	900	710
630	2000			1000	
	2240	1600	1250	1120	800
	2500	1800	1400	1250	900
	2800	2000	1600	1400	1000
	3150	2240	1800	1600	1120

中磁力 GROUP

YRKK 系列（10kV）高压绕线型三相异步电动机型谱

Type list for YRKK series (10kV) high voltage three-phase slip ring motors

中心高 Frame size	同步转速 Synchronous speed (r/min)				
	1500	1000	750	600	500
	功率 Power (kW)				
400	200				
	220				
	250				
	280				
	315	200			
	355	220			
	400	250			
450			200		
		280	220		
		315	250	200	
	450	355	280	220	
	500	400	315	250	
	560	450	355	280	
	630	500	400	315	
500					200
					220
	710	560	450	355	250
	800	630	500	400	280
	900	710	560	450	315
	1000	800	630	500	355
560					400
	1120	900	710	560	450
	1250	1000	800	630	500
	1400	1120	900	710	560
	1600	1250	1000	800	630
630	1800			900	
	2000	1400	1120	1000	710
	2240	1600	1250	1120	800
	2500	1800	1400	1250	900
	2800	2000	1600	1400	1000

6 技术数据 / Technical data

YR、YRKS 系列 (6kV) 高压绕线型三相异步电动机技术数据（设计值）

YR、YRKS series (6kv) high voltage three-phase slip ring motors technical data (design value)

型 号 Type	额定功率 Rated Output (kW)	定子电流 Rated Current (A)	转 速 Speed (r/min)	效 率 Efficiency %	功率因数 Power Factor (cos ϕ)	最大转矩/额定转矩 Mmax/Mn	转子电压 Rotor voltage (V)	转子电流 Rotor current (A)	电机转动惯量 J_{motor} (kg.m²)	重 量 Weight (kg)	
										YR	YRKS
YR355 -4	220	27	1473	92.7	0.87	3.0	422	337	5	2370	3120
	250	30	1475	93.0	0.87	3.1	474	339	6	2480	3230
	280	33	1472	93.1	0.88	2.7	474	381	6	2510	3260
	315	37	1475	93.2	0.88	2.9	542	373	7	2580	3330
YR400 -4	355	41.9	1471	93.3	0.88	2.4	474	482	10	2710	3560
	400	47	1474	93.8	0.88	2.6	542	471	11	2840	3690
	450	52.6	1478	94.2	0.88	2.9	632	450	12	2970	3820
	500	59	1481	94.5	0.88	3.3	739	426	13	3090	3940
	560	65	1479	94.5	0.88	2.9	739	479	14	3100	3950
YR450 -4	630	72.6	1474	94.5	0.89	2.3	632	636	16	3860	4760
	710	81.8	1474	94.7	0.89	2.2	690	656	17	4030	4930
	800	92	1475	94.9	0.89	2.3	759	670	19	4200	5100
	900	102.2	1476	95.1	0.89	2.2	843	677	22	4540	5440
YR500 -4	1000	113	1479	95.4	0.90	1.9	739	868	31	5160	6000
	1120	126	1480	95.6	0.90	2.0	821	871	34	5320	6250
	1250	140	1482	95.8	0.90	2.1	924	859	37	5480	6410
	1400	156	1484	95.9	0.90	2.2	1056	838	43	5610	6680
YR560 -4	1600	178	1484	95.8	0.91	2.3	1084	932	64	6920	8000
	1800	198	1483	95.9	0.91	2.1	1167	975	73	7120	8210
	2000	221	1485	96.2	0.91	2.3	1322	950	79	7390	8400
YR630 -4	2240	248	1483	95.7	0.91	2.2	1394	993	121	9100	9950
	2500	276	1484	95.8	0.91	2.3	1549	992	131	9450	10300
	2800	309	1485	95.9	0.91	2.3	1745	983	149	10050	11000
	3150	347	1486	96.0	0.91	2.4	1995	962	168	10700	11700
	3550	390	1486	96.2	0.91	2.4	2151	1006	187	11400	12500

YR、YRKS 系列（6kV）高压绕线型三相异步电动机技术数据（设计值）续上表

YR、YRKS series (6kv) high voltage three-phase slip ring motors technical data (design value)

型号 Type	额定功率 Rated Output (kW)	定子电流 Rated Current (A)	转速 Speed (r/min)	效率 Efficiency %	功率因数 Power Factor (cos φ)	最大转矩/额定转矩 Mmax/Mn	转子电压 Rotor voltage (V)	转子电流 Rotor current (A)	电机转动惯量 J_{motor} (kg.m²)	重量 Weight (kg)	
										YR	YRKS
YR400-6	220	28	981	92.5	0.84	2.6	410	350	12	2610	3460
	250	31	982	92.7	0.84	2.6	456	357	13	2740	3590
	280	35	983	93.1	0.84	2.6	513	353	14	2770	3620
	315	39	981	93.0	0.85	2.3	513	400	14	2870	3720
	355	44	983	93.3	0.84	2.5	586	393	16	3000	3850
	400	50	984	93.5	0.84	2.6	652	396	17	3130	3980
YR450-6	450	54.9	982	94.1	0.85	2.0	559	523	26	4010	4910
	500	60	982	94.3	0.85	1.9	602	539	29	4180	5080
	560	66.5	982	94.5	0.86	1.9	652	557	31	4350	5250
	630	74.7	982	94.7	0.86	1.9	712	574	33	4520	5420
YR500-6	710	84	983	94.4	0.87	2.0	652	707	38	4880	5800
	800	94	983	94.6	0.87	2.0	712	729	42	5030	5920
	900	105	984	94.8	0.87	2.0	783	744	46	5320	6230
	1000	117	985	95.1	0.87	2.1	870	741	49	5530	6420
YR560-6	1120	128	985	95.5	0.88	2.2	862	733	82	6750	7820
	1250	142	986	95.6	0.89	2.3	979	728	87	6870	7990
	1400	160	988	95.7	0.88	2.5	1119	707	99	7120	8130
	1600	180	988	95.8	0.89	2.5	1305	674	113	7330	8270
YR630-6	1800	206	986	95.6	0.88	2.4	1483	746	173	9000	9850
	2000	229	987	95.7	0.88	2.4	1645	745	184	9250	10150
	2240	256	987	95.8	0.88	2.4	1851	739	206	9800	10750
	2500	285	988	95.9	0.88	2.5	2119	718	238	10500	11500
YR400-8	220	29	734	92.5	0.8	2.8	602	237	18	2870	3720
	250	33	734	92.7	0.81	2.7	652	249	19	2980	3830
	280	36	735	92.9	0.80	2.7	712	255	21	3090	3940
	315	40	733	92.7	0.82	2.4	712	290	21	3120	3970

YR、YRKS 系列 (6kV) 高压绕线型三相异步电动机技术数据（设计值）续上表

YR、YRKS series (6kv) high voltage three-phase slip ring motors technical data (design value)

型号 Type	额定功率 Rated Output (kW)	定子电流 Rated Current (A)	转速 Speed (r/min)	效率 Efficiency %	功率因数 Power Factor (cos φ)	最大转矩/额定转矩 Mmax/Mn	转子电压 Rotor voltage (V)	转子电流 Rotor current (A)	电机转动惯量 J_{motor} (kg.m²)	重量 Weight (kg)	
										YR	YRKS
YR450-8	355	44.5	732	93.1	0.83	2.2	602	386	29	3630	4530
	400	50.2	732	93.2	0.83	2.1	652	402	32	3800	4750
	450	56.3	732	93.4	0.83	2.1	712	414	35	4140	5040
	500	61.7	733	93.6	0.83	2.2	783	417	37	4310	5210
YR500-8	560	68	736	94.0	0.85	2.1	746	489	51	5000	5880
	630	76	736	94.2	0.85	2.2	829	494	56	5120	6010
	710	85	737	94.4	0.86	2.1	933	493	65	5340	6320
	800	95	738	94.7	0.86	2.2	1066	483	75	5590	6510
YR560-8	900	108	738	94.6	0.85	2.2	1026	511	123	6650	7720
	1000	123	739	94.8	0.83	2.5	1172	514	130	6860	7880
	1120	140	739	95.1	0.85	2.7	1368	544	138	7060	8030
	1250	149	740	95.2	0.84	2.5	1424	556	149	7320	8210
YR630 - 8	1400	165	738	94.8	0.86	2.4	1263	682	224	8300	9150
	1600	188	738	95.0	0.86	2.4	1377	715	242	8600	9500
	1800	211	738	95.3	0.86	2.5	1588	693	276	9300	10250
	2000	235	739	95.4	0.86	2.5	1767	692	311	10000	11000
YR450 -10	220	30	583	91.5	0.78	2.4	559	260	29	3370	4270
	250	33.6	583	91.7	0.78	2.3	602	275	32	3540	4440
	280	33.7	582	91.9	0.78	2.1	652	286	38	3880	4780
	315	42	583	92.2	0.79	2.2	712	293	38	3920	4820
	355	46.7	583	92.4	0.79	2.2	783	300	40	4050	4950
	400	55.3	584	92.6	0.79	2.3	870	303	43	4220	5120
YR500 -10	450	55	587	93.4	0.85	1.8	783	383	65	5120	6050
	500	61	588	93.6	0.84	1.9	870	381	70	5232	6150
	560	70	589	93.8	0.83	2.0	979	377	75	5350	6320
	630	78	589	94.1	0.83	2.1	1119	369	85	5480	6420

YR、YRKS 系列 (6kV) 高压绕线型三相异步电动机技术数据（设计值）续上表

YR、YRKS series (6kv) high voltage three-phase slip ring motors technical data (design value)

型号 Type	额定功率 Rated Output (kW)	定子电流 Rated Current (A)	转速 Speed (r/min)	效率 Efficiency %	功率因数 Power Factor (cos φ)	最大转矩/额定转矩 Mmax/Mn	转子电压 Rotor voltage (V)	转子电流 Rotor current (A)	电机转动惯量 J_{motor} (kg.m²)	重量 Weight (kg)	
										YR	YRKS
YR560-10	710	89	589	94.1	0.82	2.1	979	478	110	6820	7820
	800	100	590	94.5	0.82	2.2	1119	468	127	6950	7950
	900	112	590	94.8	0.83	2.1	1233	478	144	7210	8220
	1000	123	590	94.7	0.83	2.1	1356	482	160	7350	8410
YR630-10	1120	134	590	94.8	0.85	2.4	1360	500	246	8150	9000
	1250	149	590	94.9	0.85	2.4	1503	507	284	8650	9550
	1400	167	591	95.1	0.85	2.5	1666	510	303	9000	9900
	1600	190	591	95.3	0.85	2.4	1875	517	341	9650	10650
	1800	213	591	95.5	0.85	2.5	2149	507	398	10600	11650
YR450-12	220	33.5	487	90.6	0.72	2.2	570	259	35	3730	4630
	250	36.6	487	90.8	0.73	2.2	651	256	40	4070	4970
	280	40.3	485	91.7	0.74	2.0	651	291	40	4110	5010
	315	44.6	485	91.9	0.74	2.0	602	335	40	4280	5190
YR500-12	355	47	485	92.3	0.8	2.1	783	300	60	5040	6090
	400	53	485	92.5	0.79	2.1	870	309	65	5140	6190
	450	58	486	92.7	0.8	2.1	979	310	75	5360	6410
	500	65	487	92.8	0.8	2.1	1119	306	85	5560	6560
YR560-12	560	72	489	93.5	0.79	2.4	1119	140	140	6910	8210
	630	82	490	93.8	0.79	2.5	1305	312	145	7170	8420
	710	90	491	94.0	0.80	2.6	1424	322	158	7320	8580
YR630-12	800	103	491	93.3	0.80	2.4	1246	395	242	8500	9350
	900	116	491	93.4	0.80	2.4	1354	408	260	8750	9600
	1000	129	491	93.5	0.80	2.3	1486	412	277	9000	9900
	1120	144	492	93.6	0.80	2.3	1654	414	312	9500	10450
	1250	161	492	93.7	0.80	2.3	1861	410	346	10000	10950

YRKK 系列（6kV）高压绕线型三相异步电动机技术数据（设计值）

YRKK series (6kv) high voltage three-phase slip ring motors technical data (design value)

型 号 Type	额定功率 Rated Output (kW)	定子电流 Rated Current (A)	转 速 Speed (r/min)	效 率 Efficiency %	功率因数 Power Factor (cos φ)	最大转矩/额定转矩 Mmax/Mn	转子电压 Rotor voltage (V)	转子电流 Rotor current (A)	电机转动惯量 J_{motor} (kg.m²)	重 量 Weight (kg)
YRKK355-4	185	22.1	1473	92.1	0.88	2.9	379	315	5	3070
	200	24.3	1475	92.3	0.88	3.0	422	304	5	3170
	220	26.3	1478	92.5	0.88	3.2	474	295	6	3280
	250	29.3	1475	92.7	0.89	2.8	474	337	6	3310
YRKK400-4	280	33	1477	92.8	0.89	2.5	474	379	10	3610
	315	37	1479	93.1	0.89	2.4	542	370	11	3740
	355	42	1482	93.4	0.88	2.3	632	355	12	3870
	400	49	1485	93.7	0.85	2.4	739	341	13	3990
	450	54	1483	94.0	0.86	2.7	739	384	13	4110
YRKK450-4	500	57	1479	94.6	0.9	2.8	632	498	16	4860
	560	63	1480	94.9	0.91	2.8	690	510	17	5030
	630	71	1481	95.1	0.91	2.9	759	520	19	5200
	710	79	1481	95.4	0.91	2.8	843	526	22	5540
YRKK500-4	800	93	1480	94.4	0.88	2.1	672	759	29	6280
	900	104	1481	94.5	0.88	2.1	739	774	31	6480
	1000	113	1482	94.7	0.89	2.2	821	771	34	6650
	1120	125	1483	94.8	0.89	2.2	924	766	40	6810
YRKK560-4	1250	141	1486	94.8	0.90	2.6	1012	776	60	8000
	1400	157	1486	94.9	0.90	2.5	1084	810	65	8250
	1600	178	1486	95.1	0.91	2.4	1167	859	69	8470
	1800	199	1487	95.3	0.91	2.5	1322	851	78	8650
YRKK630-4	2000	222	1485	95.4	0.91	2.4	1394	860	121	10650
	2240	248	1486	95.6	0.91	2.4	1549	862	131	11050
	2500	276	1488	95.7	0.91	2.5	1745	850	149	11750
	2800	309	1488	95.8	0.91	2.5	1994	851	168	12500
	3150	347	1488	96.0	0.91	2.5	2151	888	187	13200

YRKK 系列 (6kV) 高压绕线型三相异步电动机技术数据（设计值）续上表

YRKK series (6kv) high voltage three-phase slip ring motors technical data (design value)

型 号 Type	额定功率 Rated Output (kW)	定子电流 Rated Current (A)	转 速 Speed (r/min)	效 率 Efficiency %	功率因数 Power Factor (cos ϕ)	最大转矩/额定转矩 Mmax/Mn	转子电压 Rotor voltage (V)	转子电流 Rotor current (A)	电机转动惯量 J_{motor} (kg.m²)	重 量 Weight (kg)
YRKK400-6	185	23	983	92.1	0.85	2.8	410	294	13	3640
	200	25	982	92.1	0.85	2.6	410	318	13	3670
	220	28	984	92.4	0.83	2.9	456	313	13	3770
	250	32	985	92.7	0.83	3.0	513	315	14	3900
	280	35	983	92.8	0.84	2.6	513	355	14	3930
	315	39	984	93.1	0.85	2.6	586	347	17	4020
	355	45	986	93.2	0.82	2.9	652	351	17	4040
YRKK450-6	400	48.5	985	93.4	0.85	2.4	602	423	29	5180
	450	53.8	986	93.6	0.86	2.4	652	439	31	5350
	500	59.7	986	93.7	0.86	2.4	712	446	33	5520
	560	66.7	987	94	0.86	2.4	783	453	36	5690
YRKK500-6	630	75	985	94.8	0.86	2.3	712	644	42	6100
	710	86	985	95.0	0.86	2.3	783	658	49	6280
	800	96	986	95.2	0.86	2.4	870	663	52	6450
	900	105	987	95.4	0.86	2.4	979	652	55	6630
YRKK560-6	1000	115	987	95.4	0.88	2.5	979	645	83	7880
	1120	118	987	95.6	0.88	2.5	1119	629	96	8020
	1250	130	988	95.8	0.88	2.6	1305	598	109	8320
	1400	144	989	96.1	0.88	2.8	1326	642	130	8490
YRKK630-6	1600	186	991	95.4	0.87	2.5	1483	660	173	10750
	1800	208	991	95.6	0.87	2.5	1645	667	184	11050
	2000	231	991	95.8	0.87	2.5	1851	656	206	11700
	2240	258	991	96.0	0.87	2.6	2119	640	238	12500
YRKK400-8	185	25	736	92.0	0.78	3.1	559	215	16	3660
	200	27	734	92.0	0.79	2.9	559	223	16	3680
	220	29	734	92.2	0.80	2.8	602	238	18	3770
	250	33	734	92.4	0.81	2.7	652	249	19	3880
	280	37	735	92.7	0.80	2.7	712	256	21	3990

YRKK 系列 (6kV) 高压绕线型三相异步电动机技术数据（设计值）续上表

YRKK series (6kv) high voltage three-phase slip ring motors technical data (design value)

型 号 Type	额定功率 Rated Output (kW)	定子电流 Rated Current (A)	转 速 Speed (r/min)	效 率 Efficiency %	功率因数 Power Factor (cos ϕ)	最大转矩/额定转矩 Mmax/Mn	转子电压 Rotor voltage (V)	转子电流 Rotor current (A)	电机转动惯量 J_{motor} (kg.m²)	重 量 Weight (kg)
YRKK450-8	315	40.2	734	92.9	0.83	2.5	602	339	29	4800
	355	44.2	734	93	0.84	2.4	652	353	32	4970
	400	50.3	734	93.2	0.84	2.4	712	364	35	5140
	450	55.3	734	93.4	0.85	2.3	783	373	40	5480
YRKK500-8	500	61	737	94.1	0.85	2.4	746	433	51	6050
	560	68	738	94.3	0.84	2.4	829	435	56	6190
	630	76	739	94.6	0.85	2.4	933	433	65	6450
	710	85.8	740	94.8	0.84	2.6	1066	425	70	6680
YRKK560-8	800	95	737	94.6	0.87	2.0	912	573	104	7950
	900	107	738	94.6	0.86	2.1	1026	569	112	8110
	1000	118	739	94.9	0.86	2.2	1172	549	128	8320
	1120	132	740	94.9	0.86	2.2	1279	587	132	8530
YRKK630-8	1250	147	739	95.0	0.86	2.6	1263	605	224	10050
	1400	165	739	95.2	0.86	2.6	1377	620	242	10400
	1600	188	740	95.5	0.86	2.6	1588	612	276	11200
	1800	211	740	95.6	0.86	2.6	1767	619	311	12000
YRKK450-10	185	25	586	91.8	0.78	2.9	559	216	29	4370
	200	27	586	92.2	0.79	2.9	602	216	32	4540
	220	29	587	92.4	0.79	2.9	652	219	35	4710
	250	33	587	92.7	0.80	2.8	712	228	38	4880
	280	37	587	92.9	0.80	2.8	783	232	41	5050
	315	42	588	93.0	0.78	2.9	870	235	43	5220
YRKK500-10	355	45	589	93.3	0.82	2.2	712	328	55	6050
	400	51	589	93.5	0.82	2.2	783	335	60	6170
	450	57	589	93.7	0.81	2.2	870	339	65	6280
	500	63	590	94.0	0.82	2.3	979	333	75	6510
	560	70	591	94.2	0.82	2.4	1119	325	85	6730

YRKK 系列（6kV）高压绕线型三相异步电动机技术数据（设计值）续上表

YRKK series (6kv) high voltage three-phase slip ring motors technical data (design value)

型号 Type	额定功率 Rated Output (kW)	定子电流 Rated Current (A)	转速 Speed (r/min)	效率 Efficiency %	功率因数 Power Factor (cos ϕ)	最大转矩/额定转矩 Mmax/Mn	转子电压 Rotor voltage (V)	转子电流 Rotor current (A)	电机转动惯量 J_{motor} (kg.m²)	重量 Weight (kg)
YRKK560-10	630	80	590	94.3	0.81	2.4	1044	391	110	7820
	710	89	590	94.7	0.81	2.5	1205	379	127	8020
	800	100	590	94.8	0.82	2.4	1305	394	144	8490
	900	110	590	94.9	0.83	2.5	1357	428	156	8660
YRKK630-10	1000	121	591	94.9	0.84	2.5	1360	444	246	9900
	1120	135	591	95.0	0.84	2.4	1503	451	284	10500
	1250	150	592	95.2	0.84	2.5	1666	452	303	10800
	1400	168	592	95.4	0.84	2.5	1875	448	341	11500
	1600	192	592	95.6	0.84	2.5	2149	447	398	12600
YRKK450-12	185	26.8	486	90.8	0.74	2.1	507	245	35	4380
	200	29.3	487	91	0.74	2.3	570	234	38	4550
	220	31.6	488	91.2	0.75	2.4	651	223	43	4890
	250	34.5	487	91.4	0.77	2.1	651	257	44	4900
	280	38.2	487	91.6	0.77	2.2	602	292	45	5200
YRKK500-12	315	42	487	92.6	0.78	2.3	783	268	60	6120
	355	48	487	92.7	0.78	2.3	870	272	65	6340
	400	53	488	93.0	0.79	2.3	979	271	75	6480
	450	59	488	93.2	0.79	2.3	1119	265	85	6670
YRKK560-12	500	67	490	93.3	0.77	2.7	979	299	114	8020
	560	77	489	93.4	0.77	2.4	1119	335	124	8230
	630	83	490	93.4	0.78	2.5	1305	326	133	8490
	710	96	491	93.4	0.78	2.7	1423	312	152	8620
YRKK630-12	800	104	490	93.3	0.79	2.4	1354	360	260	10500
	900	117	491	93.4	0.79	2.5	1486	369	277	10800
	1000	130	491	93.5	0.79	2.5	1654	368	312	11400
	1120	146	492	93.5	0.79	2.5	1861	365	346	11950

YR、YRKS 系列（10kV）高压绕线型三相异步电动机技术数据（设计值）

YR、YRKS series(10kv) high voltage three-phase slip ring motors technical data(design value)

型号 Type	额定功率 Rated Output (kW)	定子电流 Rated Current (A)	转速 Speed (r/min)	效率 Efficiency %	功率因数 Power Factor (cos φ)	最大转矩/额定转矩 Mmax/Mn	转子电压 Rotor voltage (V)	转子电流 Rotor current (A)	电机转动惯量 J_{motor} (kg.m²)	重量 Weight (kg)	
										YR	YRKS
YR400-4	200	16	1483	91.5	0.83	3.1	486	264	10	2670	3520
	220	17	1482	91.8	0.84	3.2	486	290	10	2690	3540
	250	19	1480	92.0	0.86	3.2	486	330	10	2710	3560
	280	20	1480	92.7	0.87	3.2	527	340	11	2800	3650
	315	24	1481	92.6	0.85	3.1	575	350	11	2830	3680
	355	26	1481	93.0	0.85	3.1	632	357	12	2930	3780
	400	30	1483	93.3	0.84	3.2	703	361	13	3060	3910
	450	33	1481	93.4	0.86	3.1	703	408	13	3090	3940
YR450-4	500	35.2	1474	93.9	0.88	2.1	575	560	16	3860	4760
	560	39.3	1475	94.3	0.88	2.1	632	568	17	4030	4930
	630	44.5	1477	94.6	0.88	2.2	703	571	19	4200	5100
	710	49.6	1479	94.9	0.88	2.3	790	568	20	4370	5270
YR500-4	800	56	1477	94.3	0.89	1.9	767	648.5	28	5110	6010
	900	62	1478	94.7	0.89	2.0	820	681.4	31	5360	6260
	1000	69	1480	94.9	0.89	2.1	949	650.8	34	5510	6420
	1120	76	1482	95.1	0.90	2.2	1028	671.3	40	5660	6700
YR560-4	1250	85	1485	95.1	0.90	2.5	973	815	60	6730	7750
	1400	95	1485	95.2	0.90	2.5	1054	841	69	6930	7920
	1600	108	1485	95.4	0.90	2.5	1150	878	69	7150	8160
	1800	122	1486	95.5	0.90	2.6	1265	896	73	7410	8410
YR630-4	2000	134	1484	95.5	0.90	2.4	1437	846	100	8900	9750
	2240	150	1486	95.6	0.90	2.4	1536	887	109	9200	10100
	2500	166	1486	95.7	0.91	2.5	1775	852	125	9900	10850
	2800	185	1486	95.8	0.91	2.5	1922	880	134	10250	11300
	3150	208	1487	96.0	0.91	2.5	2103	904	150	10900	12000
YR400-6	200	16	983	91.1	0.80	2.8	466	282	13	2880	3730
	220	17	983	91.5	0.81	2.8	502	287	15	3010	3860
	250	19	983	91.8	0.82	2.7	544	301	16	3140	3990
	280	22	984	92.2	0.82	2.7	593	308	17	3270	4120

YR、YRKS 系列 (10kV) 高压绕线型三相异步电动机技术数据（设计值）续上表

YR、YRKS series(10kv) high voltage three-phase slip ring motors technical data(design value)

型号 Type	额定功率 Rated Output (kW)	定子电流 Rated Current (A)	转速 Speed (r/min)	效率 Efficiency %	功率因数 Power Factor (cos φ)	最大转矩/额定转矩 Mmax/Mn	转子电压 Rotor voltage (V)	转子电流 Rotor current (A)	电机转动惯量 J_{motor} (kg.m²)	重量 Weight (kg)	
										YR	YRKS
YR450-6	315	23.5	982	92.5	0.84	2.6	544	375	26	4010	4910
	355	26.9	979	92.4	0.84	2.3	544	426	26	4040	4940
	400	30	980	92.7	0.85	2.3	593	439	28	4180	5080
	450	32.8	980	93.0	0.85	2.4	652	447	31	4350	5250
	500	37.3	981	93.4	0.85	2.3	725	445	36	4690	5590
	560	40.9	983	93.7	0.85	2.5	816	441	38	4860	5760
YR500-6	630	46	982	93.7	0.85	1.9	652	635	38	4700	5600
	710	51	981	93.9	0.85	1.9	724	640	41	4900	5800
	800	58	982	94.1	0.85	1.9	816	637	45	5050	5950
	900	64	983	94.4	0.85	1.9	932	634	49	5350	6250
YR560-6	1000	70	985	94.6	0.87	2.1	932	687	56	6600	7600
	1120	77	985	94.7	0.88	2.2	1087	653	94	6800	7830
	1250	86	987	95.1	0.88	2.4	1243	635	107	7130	8150
	1400	95	985	95.2	0.89	2.2	1305	679	135	7350	8280
YR630-6	1600	111	990	95.4	0.87	2.4	1148	860	163	9000	9800
	1800	125	990	95.5	0.87	2.5	1261	877	174	9300	10100
	2000	139	991	95.6	0.87	2.5	1404	874	198	9800	10700
	2240	155	991	95.7	0.87	2.5	1580	866	221	10350	11300
YR450-8	200	16	735	92.1	0.81	2.6	488	267	27	3630	4530
	220	17	733	92.0	0.82	2.3	488	296	27	3660	4560
	250	19	731	91.9	0.83	2.0	488	341	27	3680	4580
	280	21.3	730	92.0	0.83	2.0	526	354	29	3800	4700
	315	24.6	730	92.3	0.83	1.9	570	368	32	3970	4870
	355	27.7	731	92.5	0.83	1.9	622	379	35	4140	5040
	400	30	731	92.8	0.84	1.9	684	388	37	4310	5210
	450	34	732	93.0	0.83	2.0	760	391	40	4480	5380
YR500-8	500	40	737	93.1	0.81	1.8	725	454	53	5010	5910
	560	43	737	93.5	0.81	1.8	816	449	58	5150	6050
	630	49	738	93.8	0.81	1.8	932	438	68	5360	6350
	710	53	739	94.0	0.81	1.8	1087	421	78	5650	6530

YR、YRKS 系列（10kV）高压绕线型三相异步电动机技术数据（设计值）续上表

YR、YRKS series(10kv) high voltage three-phase slip ring motors technical data(design value)

型号 Type	额定功率 Rated Output (kW)	定子电流 Rated Current (A)	转速 Speed (r/min)	效率 Efficiency %	功率因数 Power Factor (cos φ)	最大转矩/额定转矩 Mmax/Mn	转子电压 Rotor voltage (V)	转子电流 Rotor current (A)	电机转动惯量 J_{motor} (kg.m²)	重量 Weight (kg)	
										YR	YRKS
YR560-8	800	59	739	94.2	0.82	2.0	932	494	91	6680	7780
	900	64	739	94.4	0.84	2.1	1004	518	112	6900	7920
	1000	72	739	94.7	0.84	2.1	1087	537	120	7090	8080
	1120	79	739	94.8	0.83	2.1	1186	547	128	7330	8330
YR630-8	1250	90	740	94.6	0.85	2.3	1137	677	179	7900	8750
	1400	100	740	94.8	0.85	2.3	1255	687	203	8500	9400
	1600	115	741	94.9	0.85	2.4	1396	706	227	9100	10050
	1800	129	741	95.1	0.85	2.5	1570	703	251	9650	10650
YR450-10	200	18.8	586	91.3	0.70	2.5	507	267	30	3710	4610
	220	19.7	586	91.5	0.71	2.5	543	274	32	3880	4780
	250	21.8	586	91.6	0.73	2.4	585	289	35	4050	4950
	280	24.7	586	91.8	0.73	2.3	633	299	38	4220	5120
	315	27.7	586	92	0.72	2.3	691	309	40	4390	5290
	355	30.5	586	92.2	0.73	2.3	631	352	42	4540	5440
YR500-10	400	32	585	92.1	0.75	2.0	633	383	65	5110	6020
	450	36	585	92.6	0.75	1.9	691	395	69	5230	6190
	500	41	586	92.8	0.75	2.0	760	404	74	5340	6320
	560	45	586	93.1	0.76	1.9	845	450	83	5540	6450
YR560-10	630	48	590	93.2	0.79	2.3	1087	379	119	6630	7730
	710	55	590	93.4	0.79	2.3	1186	392	127	6790	7980
	800	62	590	93.7	0.81	2.2	1305	401	144	7190	8200
	900	69	591	93.8	0.80	2.3	1450	405	152	7370	8420
YR630-10	1000	73	588	94.3	0.82	2.4	1241	492	211	8100	8900
	1120	82	589	94.5	0.82	2.4	1382	494	237	8500	9350
	1250	91	589	94.7	0.83	2.5	1554	488	263	9000	9900
	1400	102	591	94.8	0.83	2.5	1781	476	303	9700	10600
	1600	116	592	95.0	0.83	2.5	2082	464	356	10700	11700

YR、YRKS 系列（10kV）高压绕线型三相异步电动机技术数据（设计值）续上表

YR、YRKS series(10kv) high voltage three-phase slip ring motors technical data(design value)

型号 Type	额定功率 Rated Output (kW)	定子电流 Rated Current (A)	转速 Speed (r/min)	效率 Efficiency %	功率因数 Power Factor (cos ϕ)	最大转矩/额定转矩 Mmax/Mn	转子电压 Rotor voltage (V)	转子电流 Rotor current (A)	电机转动惯量 J_{motor} (kg.m²)	重量 Weight (kg)	
										YR	YRKS
YR500-12	200	18	488	90.4	0.72	2.3	495	248	50	4720	5620
	220	20	488	90.7	0.73	2.3	543	250	55	4860	5790
	250	22	488	91.0	0.73	2.2	585	255	60	4970	5880
	280	25	488	91.3	0.73	2.2	633	268	65	5080	6000
	315	28	489	91.4	0.73	2.2	691	275	70	5190	6120
	355	31	489	91.9	0.74	2.2	760	281	75	5290	6240
	400	34	489	92.0	0.74	2.2	844	284	85	5510	6410
YR560-12	450	39	490	92.0	0.74	2.4	760	351	114	6080	7280
	500	42	490	92.2	0.73	2.4	844	354	123	6580	7780
	560	46	491	92.5	0.74	2.5	950	348	142	6610	7810
	630	52	490	92.6	0.76	2.2	950	394	152	7080	8280
	710	58	490	92.9	0.76	2.3	1085	385	161	7230	8420
YR630-12	800	62	489	92.9	0.80	2.4	1238	398	257	8300	9150
	900	70	490	93.1	0.80	2.5	1378	402	287	8700	9600
	1000	77	490	93.3	0.80	2.5	1549	395	316	9200	10150
	1120	86	491	93.5	0.80	2.5	1774	385	363	9800	10750

YRKK 系列（10kV）高压绕线型三相异步电动机技术数据（设计值）

YRKK series (10kv) high voltage three-phase slip ring motors technical data (design value)

型 号 Type	额定功率 Rated Output (kW)	定子电流 Rated Current (A)	转 速 Speed (r/min)	效 率 Efficiency %	功率因数 Power Factor (cos φ)	最大转矩/额定转矩 Mmax/Mn	转子电压 Rotor voltage (V)	转子电流 Rotor current (A)	电机转动惯量 J_{motor} (kg.m²)	重 量 Weight (kg)
YRKK400-4	200	15	1482	90.8	0.86	2.6	486	266	11	3700
	220	16	1481	91.1	0.87	2.5	486	293	11	3730
	250	19	1482	91.4	0.86	2.5	527	306	11	3750
	280	22	1483	91.4	0.83	2.4	575	314	11	3780
	315	24	1484	91.9	0.83	2.4	632	319	12	3830
	355	27	1484	92.3	0.83	2.4	703	323	13	3960
	400	30	1483	92.7	0.84	2.4	703	364	13	3990
YRKK450-4	450	32.2	1477	93.6	0.88	2.3	575	500	16	4860
	500	35.4	1478	93.7	0.88	2.4	632	503	17	5030
	560	39.7	1480	93.9	0.88	2.5	703	504	19	5200
	630	44	1480	94.0	0.88	2.4	768	510	20	5400
YRKK500-4	710	51	1481	94.3	0.88	2.5	632	639	29	6300
	800	56	1479	94.6	0.89	2.6	790	575	33	6400
	900	62	1480	94.7	0.89	2.7	843	605	35	6560
	1000	69	1481	94.8	0.89	2.7	973	585	42	6720
YRKK560-4	1120	79	1486	94.8	0.89	2.8	973	725	60	8000
	1250	87	1486	94.9	0.87	2.7	1054	744	70	8260
	1400	97	1487	95.0	0.88	2.8	1150	763	70	8510
	1600	109	1487	95.1	0.88	2.9	1265	789	74	8740
YRKK630-4	1800	123	1486	95.2	0.89	2.5	1437	759	100	10650
	2000	136	1486	95.3	0.89	2.5	1536	788	109	11100
	2240	152	1487	95.5	0.89	2.5	1775	761	125	11750
	2500	170	1488	95.6	0.89	2.5	1922	783	134	12250
	2800	190	1488	95.7	0.89	2.5	2103	801	150	13000
YRKK400-6	200	16	983	90.6	0.80	2.8	466	284	13	3780
	220	17.6	983	91.3	0.81	2.6	502	288	16	4040
	250	20	983	91.5	0.82	2.7	544	302	16	4180

YRKK 系列 (10kV) 高压绕线型三相异步电动机技术数据（设计值）续上表

YRKK series (10kv) high voltage three-phase slip ring motors technical data (design value)

型号 Type	额定功率 Rated Output (kW)	定子电流 Rated Current (A)	转速 Speed (r/min)	效率 Efficiency %	功率因数 Power Factor (cos ϕ)	最大转矩/额定转矩 Mmax/Mn	转子电压 Rotor voltage (V)	转子电流 Rotor current (A)	电机转动惯量 J_{motor} (kg.m²)	重量 Weight (kg)
YRKK450-6	280	21.1	984	92.1	0.85	3.0	544	331	26	4800
	315	23	982	92.2	0.86	2.6	544	375	26	5010
	355	24	981	92.3	0.86	2.4	593	387	31	5040
	400	29.9	982	92.5	0.86	2.5	652	395	33	5350
	450	33	983	92.7	0.86	2.6	725	398	36	5520
	500	36.2	983	92.8	0.86	2.5	697	449	37	5690
YRKK500-6	560	41	985	94.1	0.85	2.3	652	555	45	6100
	630	46	986	94.3	0.84	2.4	725	559	49	6300
	710	51	987	94.7	0.85	2.4	816	558	56	6550
	800	58	984	94.8	0.85	2.5	932	550	58	6750
YRKK560-6	900	64	983	94.5	0.87	2.3	932	619	94	7650
	1000	71	985	94.4	0.87	2.4	1088	585	108	8050
	1120	80	987	94.8	0.87	2.2	1243	570	125	8420
	1250	88	986	95.0	0.87	2.6	1305	605	132	8600
YRKK630-6	1400	98	989	95.2	0.87	2.4	1148	746	163	10700
	1600	111	990	95.3	0.87	2.4	1261	774	174	11000
	1800	125	990	95.4	0.87	2.5	1404	782	198	11650
	2000	139	990	95.6	0.87	2.5	1580	769	221	12300
YRKK450-8	200	16	735	91.7	0.81	2.6	488	267	27	4630
	220	17.1	735	91.8	0.82	2.5	526	272	29	4800
	250	19.2	735	92	0.83	2.4	570	285	33	4970
	280	21.2	735	92.2	0.83	2.4	622	292	35	5140
	315	24.2	736	92.4	0.83	2.5	684	298	37	5310
	355	27.3	736	92.5	0.81	2.6	760	302	40	5480
	400	30.4	736	92.6	0.82	2.5	681	367	41	5650
YRKK500-8	450	34.3	739	93.4	0.81	2.1	652	407	51	6110
	500	37.5	738	93.8	0.82	2.3	725	409	60	6250
	560	41.3	738	94.1	0.82	2.4	816	402	65	6550
	630	45.3	739	94.3	0.82	2.4	932	392	74	6850

YRKK 系列 (10kV) 高压绕线型三相异步电动机技术数据（设计值）续上表

YRKK series (10kv) high voltage three-phase slip ring motors technical data (design value)

型 号 Type	额定功率 Rated Output (kW)	定子电流 Rated Current (A)	转 速 Speed (r/min)	效 率 Efficiency %	功率因数 Power Factor (cos ϕ)	最大转矩/额定转矩 Mmax/Mn	转子电压 Rotor voltage (V)	转子电流 Rotor current (A)	电机转动惯量 J_{motor} (kg.m²)	重 量 Weight (kg)
YRKK560-8	710	53	738	94.1	0.83	2.4	933	492	112	7900
	800	59	738	94.2	0.82	2.4	1004	456	120	8150
	900	67	738	94.4	0.83	2.4	1087	473	128	8330
	1000	71	738	95.5	0.83	2.4	1186	489	133	8580
YRKK630-8	1120	81	741	94.4	0.85	2.5	1138	602	179	9800
	1250	90	741	94.6	0.85	2.5	1255	609	203	10300
	1400	100	741	94.8	0.85	2.5	1396	612	227	10900
	1600	114	742	95.0	0.85	2.5	1570	621	251	11450
YRKK450-10	200	19	587	90.1	0.69	2.7	543	248	32	4880
	220	21	587	90.5	0.7	2.7	585	252	35	5050
	250	23	587	90.8	0.71	2.6	633	265	38	5220
	280	26	588	91.1	0.7	2.6	691	272	40	5390
	315	28.5	588	91.2	0.7	2.5	742	265	41	5600
YRKK500-10	355	31	590	92.1	0.74	2.2	633	336	60	6220
	400	35	590	92.3	0.73	2.2	691	347	65	6330
	450	38	591	92.6	0.75	2.1	760	356	70	6560
	500	42	590	92.5	0.75	2.2	844	359	80	6760
YRKK560-10	560	45	591	93.4	0.77	2.6	1087	336	126	7850
	630	51	592	93.6	0.77	2.6	1186	347	130	8040
	710	56	592	93.8	0.78	2.5	1305	354	138	8510
	800	62	591	93.9	0.79	2.5	1450	357	155	8720
YRKK630-10	900	66	590	94.5	0.83	2.4	1241	439	211	9800
	1000	74	591	94.7	0.83	2.4	1382	437	237	10250
	1120	82	591	94.9	0.83	2.4	1554	434	263	10800
	1250	91	592	95.1	0.83	2.4	1781	422	303	11550
	1400	102	592	95.2	0.83	2.5	2082	403	356	12100

YRKK 系列 (10kV) 高压绕线型三相异步电动机技术数据（设计值）续上表

YRKK series (10kv) high voltage three-phase slip ring motors technical data (design value)

型 号 Type	额定功率 Rated Output (kW)	定子电流 Rated Current (A)	转 速 Speed (r/min)	效 率 Efficiency %	功率因数 Power Factor (cos φ)	最大转矩/额定转矩 Mmax/Mn	转子电压 Rotor voltage (V)	转子电流 Rotor current (A)	电机转动惯量 J_{motor} (kg.m²)	重 量 Weight (kg)
YRKK500-12	200	18	489	90.8	0.71	2.5	541	228	55	5970
	220	20	490	91.1	0.72	2.5	585	230	60	6080
	250	23	490	91.4	0.72	2.5	633	233	65	6190
	280	25	490	91.5	0.72	2.5	691	243	70	6290
	315	28	490	91.9	0.72	2.5	760	247	75	6510
	355	31	490	91.8	0.72	2.5	844	250	85	6750
YRKK560-12	400	33	489	92.1	0.76	2.3	691	343	124	7950
	450	37	489	92.4	0.76	2.3	760	351	133	8130
	500	42	490	92.7	0.75	2.3	844	354	143	8330
	560	47	491	93.1	0.75	2.4	950	349	171	8530
	630	52	491	93.3	0.75	2.5	1085	340	180	8710
YRKK630-12	710	56	490	93.0	0.79	2.5	1238	350	257	10050
	800	63	491	93.2	0.79	2.5	1378	354	287	10500
	900	70	491	93.4	0.79	2.5	1549	353	317	11100
	1000	78	491	93.6	0.79	2.5	1774	342	363	11750

YR 系列防滴式 IP23 IC01 高压三相异步电动机 (H355~630)

YR series drip-proof IP23 IC01 high voltage three-phase slip ring motors (H355~630)

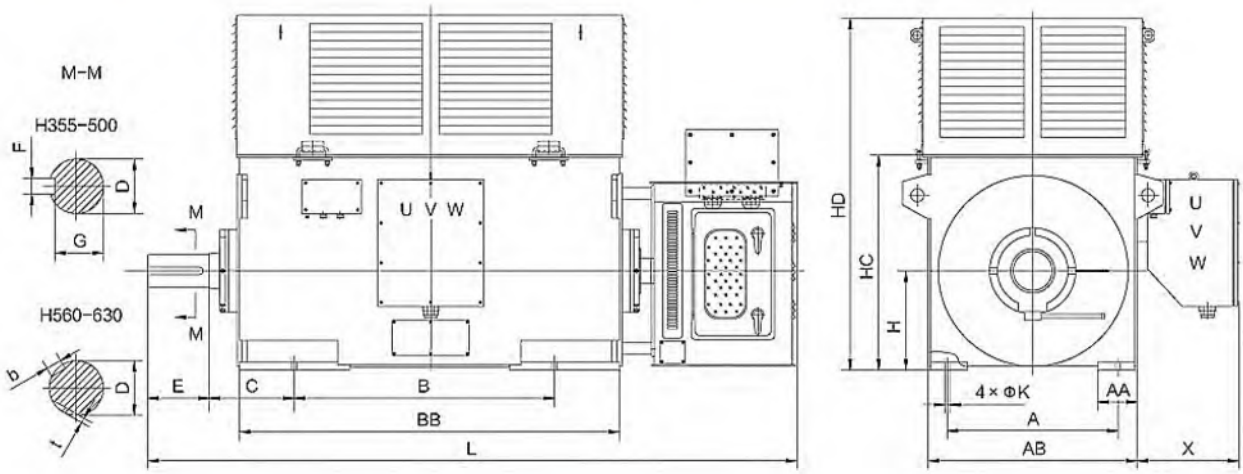

中心高 Frame size	极数 Number of poles	A	AB	B	AA	BB	C	D	E	F	G	t	b	H	K	HC	HD	L	X
355	4 ~ 6	630	800	900	160	1420	315	100	210	28	90	/	/	355	28	755	1485	2435	445
400	4 ~ 8	710	900	1000	170	1570	335	110			100			400	35	850	1665	2585	
450	4	800	1000	1120	190	1720	355	120		32	109			450		950	1865	2750	
	6 ~12							130	250		119							2830	
500	4	900	1120	1250	200	1820	475							500	42	1060	2500	2930	
	6 ~12							140		36	128								
560	4	1000	1250	1400	230	1970	500	150		/	/	11.4	39.7	560		1185	2675	3150	510
	6 ~12							160	300			12.4	42.8						
630	4	1120	1400	1600	240	2120	530	170					44.2	630	48	1330	2825	3340	
	6 ~12							180					45.6						

YRKS 系列空－水冷却封闭型 IP44/IP54 IC81W 高压三相异步电动机 (H355~630)

YRKS series totally enclosed air-water cooling IP44/IP54 IC81W high voltage three-phase slip ring motors (H355~630)

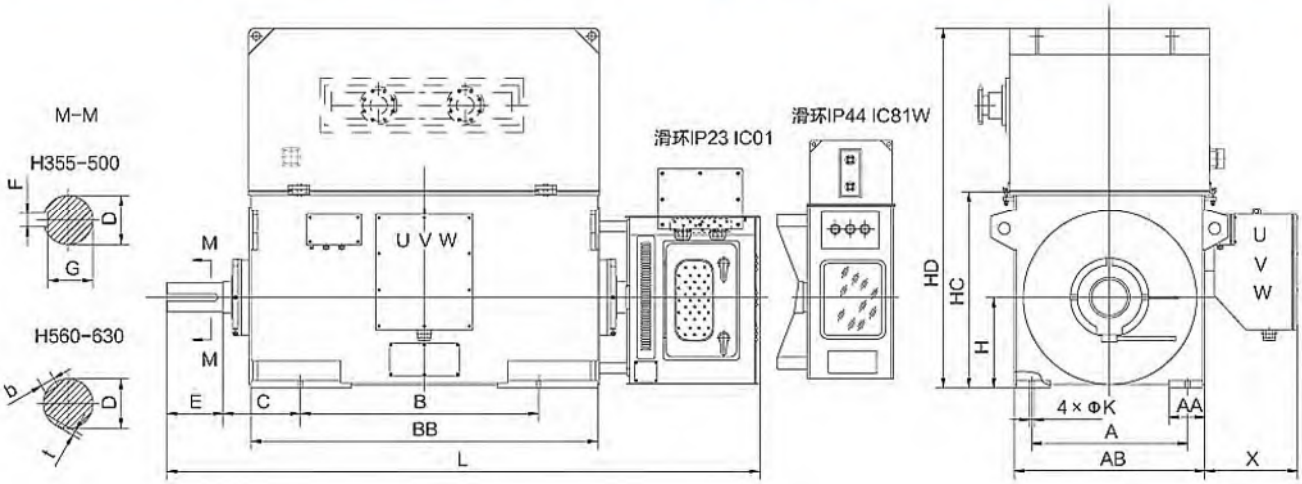

中心高 Frame size	极数 Number of poles	A	AB	B	AA	BB	C	D	E	F	G	t	b	H	K	HC	HD	L	X
355	4	630	800	900	160	1420	315	100	210	28	90	/	/	355	28	755	2100	2435	445
400	4~8	710	900	1000	170	1570	335	110			100			400	35	850	2200	2585	
450	4	800	1000	1120	190	1720	355	120		32	109			450		950	2340	2750	
	6~12							130	250		119							2830	
500	4	900	1120	1250	200	1820	475							500	42	1060	2500	2930	
	6~12							140		36	128								
560	4	1000	1250	1400	230	1970	500	150		/	/	11.4	39.7	560		1185	2675	3150	510
	6~12							160	300			12.4	42.8						
630	4	1120	1400	1600	240	2120	530	170					44.2	630	48	1330	2825	3340	
	6~12							180					45.6						

YRKK 系列空－空冷却封闭型 IP44/IP54 IC611 高压三相异步电动机 (H355~630)

YRKK series totally enclosed air-air cooling IP44/IP54 IC611 high voltage three-phase slip ring motors (H355~630)

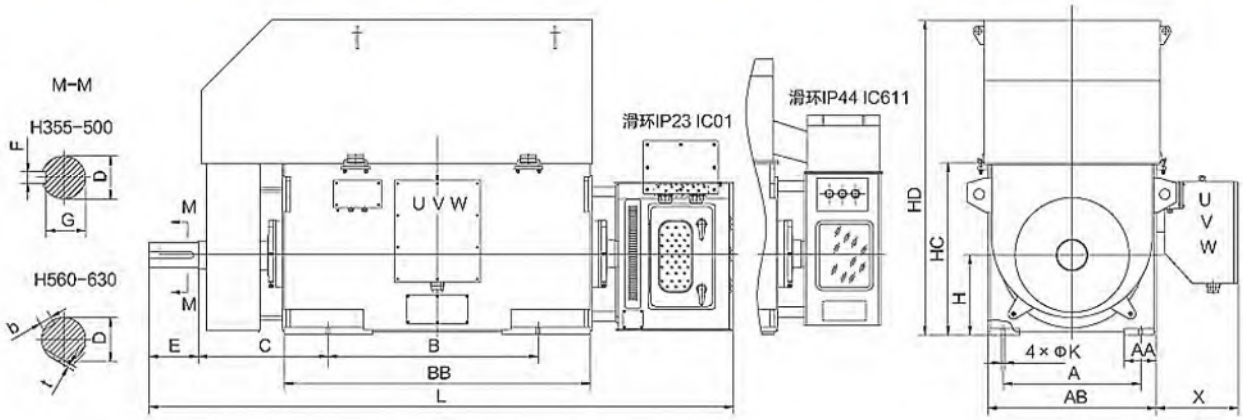

中心高 Frame size	极数 Number of poles	A	AB	B	AA	BB	C	D	E	F	G	t	b	H	K	HC	HD	L	X
355	4	630	800	900	160	1420	560	100	210	28	90	/	/	355	28	755	1600	2750	445
400	4~8	710	900	1000	170	1570	630	110			100			400	35	850	1850	2940	
450	4	800	1000	1120	190	1720	670	120		32	109			450		950	2050	3185	
	6~12							130	250		119								
500	4	900	1120	1250	200	1820	710							500	42	1060	2260	3355	
	6~12							140		36	128								
560	4	1000	1250	1400	230	1970	800	150		/	/	11.4	39.7	560		1185	2485	3650	510
	6~12							160	300			12.4	42.8						
630	4	1120	1400	1600	240	2120	900	170					44.2	630	48	1330	2735	3810	
	6~12							180					45.6						

YRKK 系列空－空冷封闭型 IP44/IP54 IC616 高压三相异步电动机 (H355~630)

YRKK series totally enclosed air-air cooling IP44/IP54 IC616 high voltage three-phase slip ring motors (H355~630)

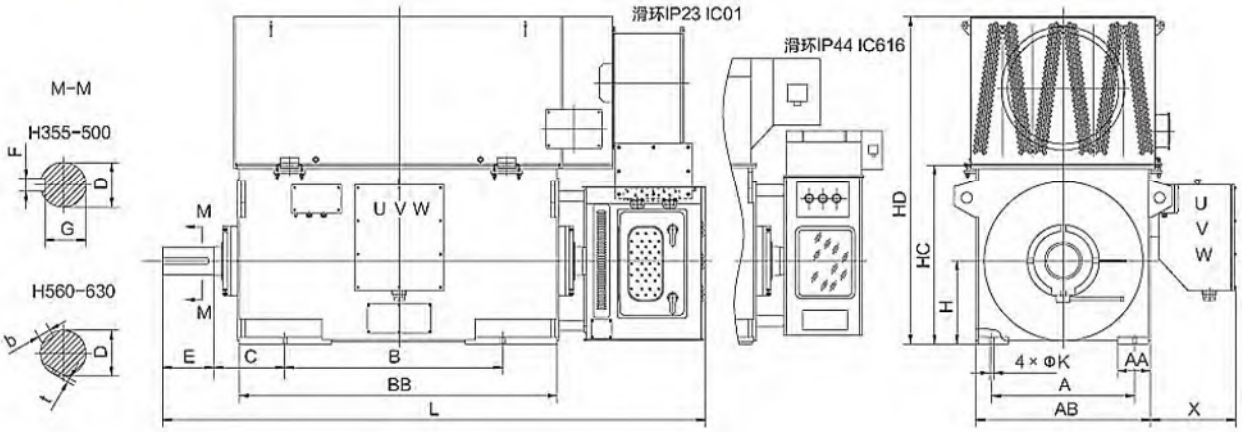

中心高 Frame size	极数 Number of poles	A	AB	B	AA	BB	C	D	E	F	G	t	b	H	K	HC	HD	L	X
355	4	630	800	900	160	1420	315	100	210	28	90	/	/	355	28	755	1485	2435	445
400	4~8	710	900	1000	170	1570	335	110			100			400	35	850	1665	2585	
450	4	800	1000	1120	190	1720	355	120		32	109			450		950	1865	2750	
	6~12							130	250		119							2830	
500	4	900	1120	1250	200	1820	475							500	42	1060	2500	2930	
	6~12							140		36	128								
560	4	1000	1250	1400	230	1970	500	150		/	/	11.4	39.7	560		1185	2675	3100	510
	6~12							160	300			12.4	42.8					3150	
630	4	1120	1400	1600	240	2120	530	170					44.2	630	48	1330	2825	3340	
	6~12							180					45.6						

大型部分(H710~1000)
Large sized motor (H710~1000)

1 概述

YR、YRKS、YRKK 系列大型高压绕线型异步电机是我们的最新产品，系列电机从 H710 到 H1000 共四个中心高。系列电机的开发采用了先进的分析计算技术，加上制造中采用上乘的材料与精良的加工，使得该系列电机具有效率高、噪声低、振动小和可靠性高的优点。

系列电机完全符合国标 GB755《旋转电机定额和性能》与相关的 IEC 标准，并参照了 GB/T13957《大型三相异步电动机基本系列技术条件》。电机的噪声水平符合国标 GB10069《旋转电机噪声测定方法及噪声限值》，振动水平符合国标 GB10068《轴中心高为 56mm 及以上电机的机械振动、振动的测量、评定及限值》。

系列电机的基本设计是卧式带底脚的安装方式（IMB3），运行定额为连续（S1），额定频率为 50Hz，采用 F 级绝缘，电压为 6kV 或 10kV。

通常情况下，电机有三种基本的防护等级：IP23、IP44、IP54。

系列电机的冷却方式通常有 IC01、IC81W、IC611、IC616 和 IC666 五种。

系列电机可用于拖动轧机、磨机、提升机、皮带机及重载起动的风机等负载。

如果客户需要其它形式（如：安装方式、防护等级、冷却方式以及电压等级等）的电机，可以在订货时签订专门的技术协议。

1 General description

YR、YRKS、YRKK series large-sized high voltage wound rotor three-phase asynchronous motors are our latest products, there are totally 4 frame size rangining from H710 to H1000.

Advanced calculation and analysis technology is used in the period of design and development; besides, fine materials and excellent workmanship are also adopted during manufacturing. All of those give series motors high efficiency, low noise, low vibration and high reliability.

These series motors are complied with the national electrical standard GB755 Rotating Electrical Machines - Rating and Performance, GB/T10069 Measurement of Airborne Noise Emitted by Rotating Electrical Machines and the Noise Limits, GB/T10068 Measurement, Evaluation and Limits of Mechanical Rotating Value of 56mm and above Shaft Center Height Motors, and relevant IEC standard. Their production basically refer to industry standard such as JB/T7594, JB/T10314.1, JB/T10314.2, JB/T10445, etc., but there is an improvement of power level and a change of some mounting and overall dimensions.

All motors in basic design are of horizontal with feet mounting type (IMB3), duty type is continuous operation (S1).

Normally, the motors have three types of enclosure protection degree: IP23, IP44 and IP54.

With regard to cooling-down method, there are usually five types, namely, IC01、IC81W、IC611、IC616 and IC666 , to be selected .

Series motors can be used in driven rolling machine, grinding machine lifting machine, belt machine and heavy-starting blower.

If required, other motor types with customized mounting and dimensions, enclosure protection degree, cooling-down method, and voltage grade, are also available by separate agreement.

2 型号说明

YR 710 - 4

绕线型三相异步电动机 —— YR

电机中心高 (mm) —— 710

极 数 —— 4

2 Description

YR 710 - 4

Slip ring motor —— YR

Shaft center height (mm) —— 710

No.of poles —— 4

3 结构简介

系列电机的机座采用钢板焊接结构，使电机具有刚度好，重量轻的优点，电机结构的优化设计也使得系列电机具有便于安装和维护的优点。

定、转子冲片采用低损耗的硅钢板冲制而成，这减小了电机的铁耗，提高了效率。

系列电机的绝缘等级均为 F 级。定子线圈为双层成型线圈，定子铁心压装后，在机座外部嵌线。线圈端部的外圆用色扎绝缘的金属端箍固定，端部的线圈之间用填充物间隔塞紧，这增加了线圈的整体刚度，以防电机起动或运行时线圈变形。线圈的端部接线完成之后，整个定子嵌线部分采取真空压力浸渍无溶剂漆（VPI）处理，浸漆好的定子嵌线最后装入机座并与之固定。

转子铁心热套于轴上，转子线圈紧固于槽内以减小振动。线圈与线圈之间的焊接采用先进的焊接工艺，确保了连接处较高的机械强度及良好的导电性。转子线圈端部采用高强度的绑扎材料固定，以防电机运行时线圈端部变形。转子绕组经真空压力浸漆（VPI）后与滑环连接。这种转子结构特别适用于承受旋转产生的离心力。

为了不拆卸电机就可以对滑环部分进行维护保养，滑环一般位于电机非轴伸端的机座外部，这种结构使得轴承之间的距离更小，改善了电机的振动。标准设计的滑环采用 IP23 防护等级、冷却方式为 IC01 结构，滑环室内装有风扇有利于碳粉及时排除至滑环室外。对于滑环采用 IP44（或 IP54）的全封闭结构，在滑环室内设置了用于收集碳粉的过滤器。

标准设计的系列电机采用滑动轴承结构，同时根据负载情况采用油环自润滑或复合方式润滑。若用户有要求，根据协议，以下中心高-极数：H710-6 ~ 12P、H800-6 ~ 12P、H900-8 ~ 12P 及 H1000-8 ~ 12P 也可以采用滚动轴承油脂润滑结构。

3 Brief introduction of structure

A steel plate welded construction has been used to reduce the frame weight and increase the rigidity, optimum construction design also makes series motors convenience for installation and maintenance.

The stator and rotor laminations are precision-stamped from low loss electrical steel, thus the iron loss is minimized and the efficiency is improved.

The insulation class of series motors is class F. The stator coil is a double layer formed coil, the stator core is stacked and assembled with coils outside the frame, coil braces are applied on the circumference of the stator coil ends with spacers inserted between coils to improve rigidity. After the connection between coils is made, the completed stator winding is placed in a vacuum tank and impregnated, then the stator winding is put into the stator frame and fixed with it.

The rotor cores are shrunk onto the shaft and rotor coils are tightly fitted into the slots to minimize vibration. Advanced brazing technology of the rotor coils to coils insures high mechanical strength and good electrical conductivity at the brazed joints. The coil ends are supported by bandage. The rotor winding is vacuum pressure impregnated (VPI) and connected to the slip ring unit. This construction gives the rotor an excellent fit against centrifugal forces.

The slip ring unit is mounted outside the frame to the non-driver end in order to provide easy maintenance without disassembling the motor. As a result, the bearing are closer together, preventing any vibration. The standard design of the slip ring unit is IP23 .The slip ring unit has a shaft mounted fan and an easily removable and washable filter located in the slip ring housing to collect the carbon dust caused by brush wear.

The standard designed series motors adopt sliding bearings, and adopt ring-lubricated or compound- lubricated. If required, according to agreement, the following shaft center height and pole numbers: H710- 6P to 12P、H800- 6P to 12P、H900- 8P to 12P and H1000- 8P to 12Palso can be adopted rolling bearing grease-lubricated .

4 订货须知

请在订货时注明以下参数（举例）

电机型号	YRKK710-4
额定功率（千瓦）	3550
额定电压（伏特）	6000
极　数	4
额定频率（赫兹）	50
绝缘等级	F 级
防护等级	电机 IP54、滑环 IP23
冷却方式	电机 IC616、滑环 IC01
安装方式	IMB3（水平）
工作制	S1
旋转方向	顺时针（面对电机轴伸看）
出线盒位置	电机右侧（面对电机轴伸看）
负载性质	循环风机、水泥磨等
轴承形式	滚动轴承（或滑动轴承）
轴承润滑方式	脂润滑（或稀油站循环润滑）
差动保护电流互感器	如需要（需注明型号、数量、厂家）
连轴器结构型式	膜片（或齿轮）

4 Information for ordering

Specified when ordering (example)

Type of motor	YRKK710-4
Rated power(kW)	3550
Rated voltage(V)	6000
Number of poles	4
Rated frequency(Hz)	50
Insulation class	F
Protection degree	Motor IP54, Slip ring IP23
Type of cooling	Motor IC616, Slip ring IC01
Type of mounting	IMB3 (Horizontal)
Duty type	S1
Direction of rotation	Clock wise (view from shaft extension end)
Location of terminal box	On the right side (view from shaft extension end)
Application	Fan / Cement Mill
Bearing Type	Roller (or Sleeve) bearing
Bearing Lubrication	Grease (or oil lubrication station)
Type of CT and manufacturer	If needed
Coupling Structure Type	Disc (or curved tooth) type

如果有任何其他特殊要求，如过载能力、起动电流、噪声水平、海拔高度（大于 1000 米）、环境温度（在－15℃～＋40℃范围之外）、皮带拉力（对皮带负载）等，请在定货时提供数据并签定相关的技术协议。

Other special requirements if any, with respect to torque, starting current, noise, altitude (If greater than 1000m above sea level), ambient temperature(within-15℃ ~ +40℃), belt tension(for belt conveyer), etc., please deliver to manufacturer.

■ 如果没有特别注明，面对电机轴伸端看，电机将为顺时针方向旋转，出线盒位于电机右侧。

■ 下面的技术数据表内仅列出了额定电压为 6kV 及 10kV 时电机的技术数据。如果用户需要其它电压等级，制造厂也可向用户提供相关的技术数据。

■ 本系列样本中所列的技术数据和外形尺寸仅供选型时参考，并不作为制造厂提供的正式资料。正式资料应在技术协议和合同签定后由制造厂提供。

■ If on special requirements is raised when placing an order, the motor will run in clockwise direction and the terminal box will be at the right side of the motor viewing from the shaft extension.

■ The technical data in the Technical Data Table is for rated voltage 6kV and 10kV. If the rated voltage is changed, the technical date could also be delivered by manufacturer before placing an order.

■ The technical data and mounting size in catalog is just for reference and does not operate as official material. The official material is supplied by manufacturer after, contract and technical agreement.

YR、YRKS 系列 (6kV) 高压绕线型三相异步电动机型谱

Type list for YR、YRKS series (6kv) high voltage three phase slip ring motor

中心高 Frame size	同步转速 Synchronous speed (r/min)					
	1500	1000	750	600	500	375
	功率 Power (kW)					
710		2500	2000		1250	710
	3550	2800	2240	1800	1400	800
	4000	3150	2500	2000	1600	900
	4500	3550	2800	2240	1800	1000
800	5000	4000		2500	2000	1120
	5600	4500	3150	2800	2240	1250
	6300	5000	3550	3150	2500	1400
900						1600
	7100	5600	4000	3550	2800	1800
	8000	6300	4500	4000	3150	2000
	9000	7100	5000	4500	3550	2240
1000					4000	2500
			5600	5000	4500	2800
		8000	6300	5600	5000	3150
		9000	7100	6300	5600	3550

YRKK 系列 (6kV) 高压绕线型三相异步电动机型谱

Type list for YRKK series (6kv) high voltage three phase slip ring motor

中心高 Frame size	同步转速 Synchronous speed (r/min)					
	1500	1000	750	600	500	375
	功率 Power (kW)					
710		2240	1800		1120	630
	3150	2500	2000	1600	1250	710
	3550	2800	2240	1800	1400	800
	4000	3150	2500	2000	1600	900
800	4500	3550		2240	1800	1000
	5000	4000	2800	2500	2000	1120
	5600	4500	3150	2800	2240	1250
900						1400
	6300	5000	3550	3150	2500	1600
	7100	5600	4000	3550	2800	1800
	8000	6300	4500	4000	3150	2000
1000					3550	2240
			5000	4500	4000	2500
		7100	5600	5000	4500	2800
		8000	6300	5600	5000	3150

YR、YRKS 系列 (10kV) 高压绕线型三相异步电动机型谱

Type list for YR、YRKS series (10kV) high voltage three phase slip ring motor

中心高 Frame size	同步转速 Synchronous speed (r/min)					
	1500	1000	750	600	500	375
	功率 Power (kW)					
710					1120	630
	3150	2500	1800	1600	1250	710
	3550	2800	2000	1800	1400	800
	4000	3150	2240	2000	1600	900
800	4500	3550	2500	2240	1800	1000
	5000	4000	2800	2500	2000	1120
	5600	4500	3150	2800	2240	1250
900						1400
	6300	5000	3550	3150	2500	1600
	7100	5600	4000	3550	2800	1800
	8000	6300	4500	4000	3150	2000
1000					3550	2240
			5000	4500	4000	2500
		7100	5600	5000	4500	2800
		8000	6300	5600	5000	3150

YRKK 系列 (10kV) 高压绕线型三相异步电动机型谱

Type list for YRKK series (10kV) high voltage three phase slip ring motor

中心高 Frame size	同步转速 Synchronous speed (r/min)					
	1500	1000	750	600	500	375
	功率 Power (kW)					
710						630
	2800	2240	1600	1400	1000	710
	3150	2500	1800	1600	1120	800
	3550	2800	2000	1800	1400	900
800	4000	3150	2240	2000	1600	1000
	4500	3550	2500	2240	1800	1120
	5000	4000	2800	2500	2000	1250
900	5600	4500	3150	2800	2240	1400
	6300	5000	3550	3150	2500	1600
	7100	5600	4000	3550	2800	1800
1000						2000
			4500	4000	3150	2240
		6300	5000	4500	3550	2500
		7100	5600	5000	4000	2800

YR、YRKS 系列 (6kV) 高压绕线型三相异步电动机技术数据（设计值）

YR、YRKS series (6kv) high voltage three phase slip ring motor technical data (design value)

型 号 Type	额定功率 Rated Output (kW)	定子电流 Rated Current (A)	转 速 Speed (r/min)	效 率 Efficiency %	功率因数 Power Factor (cos ϕ)	最大转矩/额定转矩 Mmax/Mn	电机转动惯量 J_{motor} (kg.m²)	重 量 Weight (kg)	
								YR	YRKS
YR710－4	3550	394	1489	96.3	0.901	2.43	201	13900	14400
	4000	442	1489	96.5	0.902	2.52	233	14400	14900
	4500	447	1490	96.6	0.902	2.49	255	14950	15450
YR800－4	5000	552	1489	96.6	0.904	2.51	286	17300	17790
	5600	614	1489	96.7	0.908	2.46	381	18000	18550
	6300	689	1488	96.8	0.909	2.50	402	18650	19200
YR900－4	7100	775	1491	97.3	0.906	2.37	455	23600	24700
	8000	873	1491	97.4	0.905	2.28	494	24500	25600
	9000	984	1491	97.4	0.904	2.32	550	25600	26700
YR710－6	2500	293	989	96.0	0.860	2.61	260	12500	13100
	2800	322	990	96.1	0.867	2.54	286	13000	13600
	3150	362	990	96.2	0.868	2.53	316	13600	14100
	3550	403	990	96.3	0.870	2.49	374	14150	14700
YR800－6	4000	457	991	96.8	0.870	2.60	479	17450	17980
	4500	512	991	96.8	0.873	2.53	516	17820	18400
	5000	571	992	96.9	0.869	2.64	550	18340	18900
YR900－6	5600	642	992	96.7	0.868	2.42	603	22300	22900
	6300	727	992	96.7	0.868	2.41	680	22850	23450
	7100	812	992	96.8	0.869	2.43	723	23500	24200
YR1000－6	8000	911	994	97.0	0.871	2.56	1060	29500	30400
	9000	1022	990	97.2	0.872	2.54	1200	30750	31600
YR710－8	2000	241	743	96.0	0.830	2.48	325	11900	12550
	2240	271	743	96.0	0.830	2.56	338	12300	12950
	2500	300	743	96.1	0.834	2.51	359	12750	13330
	2800	337	743	96.1	0.833	2.49	465	13400	14100

YR、YRKS 系列 (6kV) 高压绕线型三相异步电动机技术数据（设计值）续上表

YR、YRKS series (6kv) high voltage three phase slip ring motor technical data (design value)

型号 Type	额定功率 Rated Output (kW)	定子电流 Rated Current (A)	转速 Speed (r/min)	效率 Efficiency %	功率因数 Power Factor (cos φ)	最大转矩/额定转矩 Mmax/Mn	电机转动惯量 J_{motor} (kg.m²)	重量 Weight (kg)	
								YR	YRKS
YR800－8	3150	371	742	97.0	0.842	2.29	530	17700	18250
	3550	417	742	97.1	0.843	2.30	598	18100	18700
YR900－8	4000	465	743	97.2	0.851	2.31	796	22150	22700
	4500	523	743	97.2	0.851	2.36	860	22700	23340
	5000	580	743	97.3	0.852	2.43	996	23100	23750
YR1000-8	5600	632	743	96.8	0.871	2.38	1322	24600	25200
	6300	710	743	96.9	0.873	2.41	1482	25300	26100
	7100	801	743	96.9	0.873	2.39	1587	26250	27100
YR710-10	1800	219	591	95.1	0.812	2.56	451	12700	13200
	2000	244	591	95.1	0.812	2.43	481	13090	13600
	2240	271	591	95.2	0.813	2.53	533	13450	14100
YR800-10	2500	314	593	95.5	0.815	2.32	541	17600	18250
	2800	351	593	95.6	0.821	2.35	615	18150	18820
	3150	393	593	95.7	0.823	2.37	699	18780	19350
YR900-10	3550	427	593	96.0	0.829	2.24	863	21080	21720
	4000	481	594	96.1	0.832	2.36	1000	21600	22200
	4500	542	594	96.3	0.829	2.30	1070	22100	22900
YR1000-10	5000	577	592	96.4	0.830	2.35	1340	23600	24300
	5600	645	592	96.5	0.831	2.39	1460	24450	24900
	6300	724	594	96.5	0.830	2.43	1540	25200	25800
YR710-12	1250	154	491	94.8	0.828	2.35	367	12300	12750
	1400	171	492	94.9	0.829	2.41	408	12710	13100
	1600	197	492	94.9	0.822	2.32	449	13200	13600
	1800	223	492	95.0	0.819	2.51	511	13650	14010
YR800-12	2000	247	492	95.0	0.819	2.42	648	17100	17800
	2240	276	492	95.1	0.817	2.41	703	17480	18200
	2500	307	492	95.3	0.821	2.40	783	18100	18890

YR、YRKS 系列 (6kV) 高压绕线型三相异步电动机技术数据（设计值）续上表

YR、YRKS series (6kv) high voltage three phase slip ring motor technical data (design value)

型 号 Type	额定功率 Rated Output (kW)	定子电流 Rated Current (A)	转 速 Speed (r/min)	效 率 Efficiency %	功率因数 Power Factor (cosφ)	最大转矩/额定转矩 Mmax/Mn	电机转动惯量 J_{motor} (kg.m²)	重 量 Weight (kg)	
								YR	YRKS
YR900-12	2800	347	492	95.7	0.811	2.21	984	22100	22700
	3150	393	493	95.6	0.806	2.25	1048	22680	23190
	3550	443	493	95.8	0.805	2.31	1240	23250	24100
YR1000-12	4000	488	494	96.1	0.821	2.31	1444	23600	24500
	4500	548	494	96.2	0.819	2.27	1560	24150	25000
	5000	620	495	96.4	0.812	2.30	1733	24800	25870
	5600	688	495	96.5	0.820	2.33	1907	25750	26300
YR710-16	710	101	366	92.6	0.729	2.25	426	12000	12550
	800	114	366	92.9	0.730	2.21	467	12510	12960
	900	127	366	93.0	0.730	2.22	512	13000	13420
	1000	141	366	93.1	0.731	2.21	579	13550	13980
YR800-16	1120	156	366	93.5	0.742	2.28	748	16800	17500
	1250	173	367	93.6	0.743	2.31	803	17280	18000
	1400	193	367	93.8	0.746	2.30	983	17800	18590
YR900-16	1600	210	368	94.1	0.778	2.26	1084	21900	22500
	1800	235	368	94.2	0.783	2.29	1288	22480	23000
	2000	259	368	94.2	0.798	2.35	1440	22850	23700
	2240	286	369	94.3	0.798	2.31	1684	23300	24200
YR1000-16	2500	318	369	94.5	0.801	2.27	1837	24500	25300
	2800	354	369	94.8	0.802	2.30	2067	25100	25910
	3150	396	369	95.0	0.806	2.33	2296	26050	26600
	3350	421	370	95.1	0.806	2.32	2380	26650	27120

YRKK 系列 (6kV) 高压绕线型三相异步电动机技术数据（设计值）

YRKK series (6kV) high voltage three phase slip ring motor technical data (design value)

型 号 Type	额定功率 Rated Output (kW)	定子电流 Rated Current (A)	转 速 Speed (r/min)	效 率 Efficiency %	功率因数 Power Factor (cosφ)	最大转矩/额定转矩 Mmax/Mn	电机转动惯量 J_{motor} (kg.m²)	重 量 Weight (kg)
YRKK710-4	3150	349	1490	96.3	0.895	2.57	211	13800
	3550	393	1490	96.5	0.895	2.52	243	14350
	4000	442	1491	96.6	0.896	2.51	259	14980
YRKK800-4	4500	501	1491	96.6	0.894	2.53	291	15600
	5000	551	1492	96.9	0.901	2.76	397	18900
	5600	612	1493	97.1	0.902	2.82	480	19980
YRKK900-4	6300	690	1492	97.0	0.905	2.77	510	24900
	7100	776	1493	97.2	0.906	2.95	566	25750
	8000	875	1493	97.2	0.905	2.71	677	26300
YRKK710-6	2240	263	991	96.5	0.847	3.66	310	13400
	2500	292	992	96.7	0.848	3.70	363	13970
	2800	324	992	96.8	0.848	3.68	399	14520
	3150	367	992	96.8	0.847	3.65	412	15300
YRKK800-6	3550	412	993	96.8	0.850	2.96	408	18200
	4000	461	992	96.8	0.863	3.04	461	18750
	4500	526	992	96.9	0.859	3.25	514	19520
YRKK900-6	5000	566	993	97.1	0.876	3.05	662	24300
	5600	627	993	97.2	0.877	2.98	750	24980
	6300	703	993	97.2	0.876	2.87	801	25630
YRKK1000-6	7100	790	995	97.3	0.880	2.46	1110	31540
	8000	892	995	97.4	0.877	2.51	1265	32260
YRKK710-8	1800	219	743	96.1	0.822	2.75	342	13200
	2000	245	744	96.2	0.817	2.87	368	13830
	2240	272	744	96.3	0.824	2.71	382	14560
	2500	304	744	96.4	0.822	2.83	437	15100
YRKK800-8	2800	339	743	96.4	0.824	2.68	548	19100
	3150	380	743	96.5	0.826	2.65	613	19870

YRKK 系列 (6kV) 高压绕线型三相异步电动机技术数据（设计值）续上表

YRKK series (6kv) high voltage three phase slip ring motor technical data (design value)

型 号 Type	额定功率 Rated Output (kW)	定子电流 Rated Current (A)	转 速 Speed (r/min)	功率因数 Power Factor (cosφ)	效 率 Efficiency %	最大转矩/额定转矩 Mmax/Mn	电机转动惯量 J_{motor} (kg.m²)	重 量 Weight (kg)
YRKK900-8	3550	420	744	0.841	96.8	2.81	831	23920
	4000	469	744	0.847	96.9	2.85	893	24560
	4500	526	744	0.848	97.0	2.79	1092	25240
YRKK1000-8	5000	577	744	0.859	97.1	2.84	1352	27800
	5600	648	744	0.857	97.1	2.83	1499	28650
	6300	725	744	0.860	97.2	2.85	1593	29470
YRKK710-10	1600	195	593	0.821	95.1	2.82	447	13600
	1800	220	593	0.823	95.0	2.73	479	14100
	2000	242	593	0.823	95.2	2.79	521	14800
YRKK800-10	2240	284	593	0.822	95.5	2.60	542	18750
	2500	317	593	0.823	95.6	2.62	613	19220
	2800	354	595	0.824	95.8	2.73	699	19830
YRKK900-10	3150	385	594	0.824	96.1	2.54	862	23250
	3550	433	594	0.825	96.2	2.50	1010	23790
	4000	489	594	0.830	96.3	2.54	1069	24300
YRKK1000-10	4500	540	594	0.832	96.4	2.67	1110	27400
	5000	598	594	0.833	96.5	2.69	1221	28320
	5600	669	593	0.835	96.7	2.71	1331	29700
YRKK710-12	1120	138	493	0.820	95.1	2.66	368	13100
	1250	153	492	0.820	95.1	2.62	408	13610
	1400	169	492	0.822	95.2	2.59	463	14150
	1600	196	492	0.820	95.3	2.61	516	14650
YRKK800-12	1800	225	493	0.807	95.1	2.63	647	18550
	2000	256	493	0.803	95.3	2.65	703	19020
	2240	279	493	0.808	95.4	2.68	789	19580
YRKK900-12	2500	315	493	0.798	95.6	2.51	984	23570
	2800	354	494	0.792	95.7	2.52	1097	24100
	3150	401	494	0.788	95.8	2.60	1249	24680

YRKK 系列 (6kV) 高压绕线型三相异步电动机技术数据（设计值）续上表

YRKK series (6kv) high voltage three-phase slip ring motors technical data (design value)

型 号 Type	额定功率 Rated Output (kW)	定子电流 Rated Current (A)	转 速 Speed (r/min)	效 率 Efficiency %	功率因数 Power Factor (cosφ)	最大转矩/额定转矩 Mmax/Mn	电机转动惯量 J_{motor} (kg.m²)	重 量 Weight (kg)
YRKK1000-12	3550	435	494	96.2	0.811	2.56	1445	26800
	4000	500	494	96.3	0.807	2.58	1517	27510
	4500	567	495	96.4	0.808	2.54	1738	28340
	5000	623	495	96.6	0.812	2.52	1910	28900
YRKK710-16	630	92	366	92.3	0.714	2.47	429	12700
	710	103	366	92.5	0.716	2.48	548	13170
	800	116	367	92.7	0.719	2.46	643	13480
	900	131	367	92.9	0.720	2.52	730	14160
YRKK800-16	1000	139	367	93.3	0.744	2.51	739	17730
	1120	155	367	93.5	0.747	2.55	867	18470
	1250	172	368	93.8	0.746	2.58	998	19090
YRKK900-16	1400	187	368	94.1	0.759	2.47	1167	23070
	1600	216	369	94.3	0.761	2.45	1361	23520
	1800	240	369	94.5	0.763	2.42	1477	24320
	2000	262	369	94.7	0.765	2.40	1589	24960
YRKK1000-16	2240	290	369	95.4	0.777	2.65	1741	26600
	2500	321	370	95.6	0.784	2.63	1894	27250
	2800	356	370	95.8	0.789	2.69	2121	28120
	3150	399	370	96.0	0.791	2.70	2428	28830

YR、YRKS 系列 (10kV) 高压绕线型三相异步电动机技术数据（设计值）

YR、YRKS series (10kv) high voltage three phase slip ring motor technical data (design value)

型号 Type	额定功率 Rated Output (kW)	定子电流 Rated Current (A)	转速 Speed (r/min)	效率 Efficiency %	功率因数 Power Factor (cosφ)	最大转矩/额定转矩 Mmax/Mn	电机转动惯量 J_{motor} (kg.m²)	重量 Weight (kg)	
								YR	YRKS
YR710-4	3150	210	1487	96.1	0.898	2.55	211	13980	14500
	3550	237	1487	96.2	0.899	2.57	230	14550	15050
	4000	266	1487	96.3	0.900	2.54	256	15100	15600
YR800-4	4500	299	1487	96.3	0.900	2.56	288	17450	17980
	5000	329	1489	96.6	0.907	2.45	389	18150	18710
	5600	368	1489	96.7	0.909	2.60	410	18730	19420
YR900-4	6300	416	1491	96.7	0.904	2.39	470	23400	24500
	7100	469	1491	96.8	0.903	2.36	505	24350	25500
	8000	528	1491	96.9	0.902	2.42	571	25700	26800
YR710-6	2500	176	990	96.1	0.855	2.53	290	12900	13500
	2800	195	991	96.2	0.854	2.47	320	13450	14080
	3150	222	991	96.2	0.857	2.51	374	14200	14760
YR800-6	3550	245	991	96.7	0.866	2.66	492	17350	17900
	4000	274	991	96.7	0.869	2.69	523	17930	18420
	4500	307	992	96.8	0.867	2.63	557	18390	19100
YR900-6	5000	342	992	96.3	0.876	2.52	635	22400	22900
	5600	383	993	96.5	0.878	2.51	702	22900	23450
	6300	427	993	96.6	0.881	2.49	780	23600	24100
YR1000-6	7100	483	993	97.0	0.874	2.51	1080	29800	30600
	8000	542	994	97.2	0.876	2.53	1250	30850	31870
YR710-8	1800	131	742	95.8	0.828	2.48	335	12000	12600
	2000	147	742	95.8	0.826	2.46	359	12350	13000
	2240	164	742	95.9	0.827	2.48	375	12880	13420
YR800-8	2500	179	743	96.3	0.835	2.49	497	17500	18060
	2800	201	743	96.3	0.832	2.46	539	17950	18530
	3150	227	743	96.4	0.829	2.53	598	18380	18900

YR、YRKS 系列 (10kV) 高压绕线型三相异步电动机技术数据（设计值）续上表

YR、YRKS series (10kv) high voltage three phase slip ring motor technical data (design value)

型号 Type	额定功率 Rated Output (kW)	定子电流 Rated Current (A)	转速 Speed (r/min)	效率 Efficiency %	功率因数 Power Factor (cosφ)	最大转矩/额定转矩 Mmax/Mn	电机转动惯量 J_{motor} (kg.m²)	重量 Weight (kg)	
								YR	YRKS
YR900-8	3550	250	744	97.0	0.845	2.38	801	22300	22950
	4000	280	744	97.1	0.848	2.41	871	22870	23460
	4500	315	744	97.2	0.847	2.49	1066	23240	23930
YR1000-8	5000	347	743	97.2	0.856	2.42	1330	24750	25400
	5600	387	743	97.3	0.857	2.44	1480	25470	26160
	6300	433	743	97.3	0.857	2.45	1584	26320	27330
YR710-10	1600	117	593	94.8	0.830	2.61	412	12900	13400
	1800	132	592	94.9	0.831	2.56	488	13280	13800
	2000	146	594	94.9	0.835	2.62	524	13600	14250
YR800-10	2240	165	592	95.2	0.816	2.35	566	17750	18400
	2500	185	592	95.3	0.817	2.38	613	18320	18960
	2800	204	592	95.4	0.819	2.41	684	18980	19600
YR900-10	3150	228	593	95.8	0.830	2.41	855	21100	21800
	3550	255	594	95.9	0.831	2.40	997	21770	22340
	4000	289	594	95.8	0.833	2.52	1150	22240	23030
YR1000-10	4500	322	592	96.0	0.832	2.50	1350	23800	24450
	5000	358	593	96.1	0.831	2.45	1470	24670	25020
	5600	399	593	96.1	0.830	2.49	1555	25420	25990
YR710-12	1120	83	492	95.1	0.820	2.61	368	12450	12820
	1250	93	492	95.1	0.821	2.63	408	12800	13190
	1400	104	493	95.2	0.820	2.59	452	13340	13710
	1600	118	493	95.2	0.818	2.58	513	13790	14230
YR800-12	1800	132	492	95.3	0.815	2.42	650	17180	17890
	2000	147	494	95.3	0.815	2.38	708	17590	18310
	2240	166	493	95.4	0.817	2.41	788	18300	19330

YR、YRKS 系列 (10kV) 高压绕线型三相异步电动机技术数据（设计值）续上表

YR、YRKS series (10kv) high voltage three phase slip ring motor technical data (design value)

型号 Type	额定功率 Rated Output (kW)	定子电流 Rated Current (A)	转速 Speed (r/min)	效率 Efficiency %	功率因数 Power Factor (cos φ)	最大转矩/额定转矩 Mmax/Mn	电机转动惯量 J_{motor} (kg.m²)	重量 Weight (kg)	
								YR	YRKS
YR900 -12	2500	185	494	95.4	0.816	2.12	911	22350	22960
	2800	207	494	95.5	0.816	2.18	984	22830	23370
	3150	232	494	95.5	0.817	2.20	1100	23310	24160
YR1000 -12	3550	266	493	95.9	0.824	2.38	1459	23900	24750
	4000	300	494	96.0	0.825	2.47	1570	24310	25140
	4500	334	494	96.1	0.826	2.52	1741	25010	25980
	5000	374	494	96.2	0.825	2.49	1913	26020	26700
YR710-16	630	55	366	92.1	0.720	2.31	427	12250	12620
	710	62	366	92.2	0.721	2.33	470	12600	12990
	800	72	366	92.4	0.720	2.29	534	13140	13510
	900	79	366	92.5	0.718	2.28	598	13590	13930
YR800-16	1000	84	366	93.3	0.735	2.32	760	16880	17590
	1120	94	366	93.5	0.736	2.28	888	17490	18010
	1250	105	367	93.6	0.737	2.31	1002	18100	18730
YR900-16	1400	111	368	94.2	0.776	2.12	1138	22150	22760
	1600	126	368	94.3	0.778	2.18	1289	22630	23170
	1800	142	368	94.3	0.777	2.20	1332	23110	24060
	2000	153	369	94.4	0.794	2.28	1419	23700	24550
YR1000-16	2240	171	369	94.6	0.797	2.27	1459	24610	25140
	2500	192	369	94.8	0.801	2.32	1570	25210	25680
	2800	215	369	95.1	0.804	2.36	1741	25820	26500
	3150	237	369	95.3	0.806	2.35	1913	26300	27120

YRKK 系列 (10 kV) 高压绕线型三相异步电动机技术数据（设计值）

YRKK series(10kv) high voltage three phase slip ring motor technical data (design value)

型 号 Type	额定功率 Rated Output (kW)	定子电流 Rated Current (A)	转 速 Speed (r/min)	效 率 Efficiency %	功率因数 Power Factor (cosφ)	最大转矩/额定转矩 Mmax/Mn	电机转动惯量 J_{motor} (kg.m²)	重 量 Weight (kg)
YRKK710-4	2800	188	1491	96.0	0.895	2.62	223	14160
	3150	211	1491	96.3	0.896	2.63	257	14730
	3550	235	1491	96.3	0.900	2.61	287	15550
YRKK800-4	4000	267	1492	96.5	0.901	2.61	318	18600
	4500	299	1492	96.7	0.904	2.73	402	19370
	5000	330	1493	96.9	0.900	2.91	506	10150
YRKK900-4	5600	364	1493	96.8	0.909	3.03	553	25200
	6300	408	1493	97.0	0.913	2.97	598	25930
	7100	459	1492	97.1	0.914	2.93	684	26510
YRKK710-6	2240	157	992	96.5	0.840	3.53	325	13700
	2500	174	992	96.6	0.842	3.47	381	14350
	2800	197	992	96.7	0.844	3.51	422	15200
YRKK800-6	3150	222	992	96.9	0.845	3.05	418	18450
	3550	249	992	97.0	0.848	3.03	470	19180
	4000	279	992	96.9	0.847	3.14	523	19850
YRKK900-6	4500	309	991	96.4	0.872	2.71	560	23920
	5000	343	991	96.4	0.873	2.79	630	24400
	5600	381	991	96.5	0.881	2.74	707	25200
YRKK1000-6	6300	427	994	97.3	0.876	2.49	1150	31620
	7100	480	994	97.3	0.878	2.53	1293	32530
YRKK710-8	1600	118	743	95.8	0.818	2.69	349	13850
	1800	133	743	96.0	0.819	2.68	381	14380
	2000	147	743	96.1	0.821	2.71	402	14940
YRKK800-8	2240	163	744	96.2	0.825	2.68	538	18750
	2500	182	744	96.4	0.824	2.67	610	19280
	2800	202	744	96.4	0.821	2.69	703	19910

YRKK 系列 (10 kV) 高压绕线型三相异步电动机技术数据（设计值）续上表

YRKK series(10kv) high voltage three phase slip ring motor technical data (design value)

型 号 Type	额定功率 Rated Output (kW)	定子电流 Rated Current (A)	转速 Speed (r/min)	效率 Efficiency %	功率因数 Power Factor (cosφ)	最大转矩/额定转矩 Mmax/Mn	电机转动惯量 J_{motor} (kg.m²)	重量 Weight (kg)
YRKK900-8	3150	225	744	96.6	0.831	2.75	840	24060
	3550	254	744	96.7	0.834	2.78	929	24820
	4000	280	743	96.9	0.832	2.82	1123	25470
YRKK1000-8	4500	318	744	96.9	0.843	2.91	1268	27940
	5000	351	744	97.0	0.844	2.89	1373	28870
	5600	394	744	97.0	0.847	2.92	1479	29740
YRKK710-10	1400	103	592	95.0	0.827	2.65	441	13720
	1600	117	593	95.0	0.828	2.63	481	14250
	1800	132	593	95.1	0.826	2.61	535	14960
YRKK800-10	2000	149	593	95.2	0.811	2.63	566	18730
	2240	168	594	95.3	0.812	2.61	613	19310
	2500	186	594	95.3	0.812	2.68	684	19840
YRKK900-10	2800	207	594	95.4	0.817	2.63	873	23460
	3150	233	594	95.4	0.816	2.61	984	23980
	3550	259	593	95.5	0.816	2.67	1026	24500
YRKK1000-10	4000	291	594	96.2	0.824	2.67	963	27450
	4500	326	594	96.2	0.825	2.61	1061	28130
	5000	363	594	96.4	0.823	2.69	1254	29250
YRKK710-12	1000	74	492	95.1	0.820	2.57	399	13470
	1120	83	492	95.1	0.819	2.58	448	13980
YRKK800-12	1400	103	492	95.3	0.821	2.56	519	14560
	1600	120	493	95.3	0.811	2.61	659	18130
	1800	134	493	95.4	0.813	2.65	717	18870
YRKK900-12	2000	149	493	95.3	0.815	2.68	793	19490
	2240	169	493	95.4	0.801	2.57	997	23640
	2500	188	494	95.4	0.803	2.55	1181	24320
	2800	211	494	95.5	0.804	2.52	1299	25220

YRKK 系列 (10 kV) 高压绕线型三相异步电动机技术数据（设计值）续上表

YRKK series(10kv) high voltage three phase slip ring motor technical data (design value)

型 号 Type	额定功率 Rated Output (kW)	定子电流 Rated Current (A)	转速 Speed (r/min)	效率 Efficiency %	功率因数 Power Factor (cosφ)	最大转矩/额定转矩 Mmax/Mn	电机转动惯量 J_{motor} (kg.m²)	重量 Weight (kg)
YRKK1000-12	3150	235	494	95.9	0.807	2.55	1440	26800
	3550	264	494	96.1	0.806	2.58	1571	27450
	4000	299	494	96.3	0.805	2.56	1742	28520
	4500	337	494	96.3	0.806	2.54	1917	29430
YRKK710-16	630	56	366	92.1	0.710	2.57	429	12900
	710	63	366	92.3	0.713	2.58	548	13270
	800	70	367	92.4	0.717	2.56	643	13680
	900	79	367	92.7	0.721	2.62	730	14360
YRKK800-16	1000	84	367	93.3	0.741	2.61	759	17930
	1120	94	367	93.4	0.743	2.65	897	18670
	1250	103	368	93.6	0.745	2.68	1023	19390
YRKK900-16	1400	113	368	94.4	0.761	2.57	1197	23270
	1600	128	369	94.4	0.763	2.55	1381	23820
	1800	144	369	94.5	0.764	2.52	1499	24720
YRKK1000-16	2000	155	370	94.9	0.787	2.55	1761	26700
	2240	172	370	95.1	0.789	2.58	1914	27350
	2500	191	370	95.2	0.795	2.63	2144	28220
	2800	213	370	95.3	0.796	2.64	2450	29030

YR 系列防滴式 IP23、IC01 高压三相异步电动机（H710~1000）

YR series drip-proof IP23 IC01 high voltage three phase slip ring motor (H710~1000)

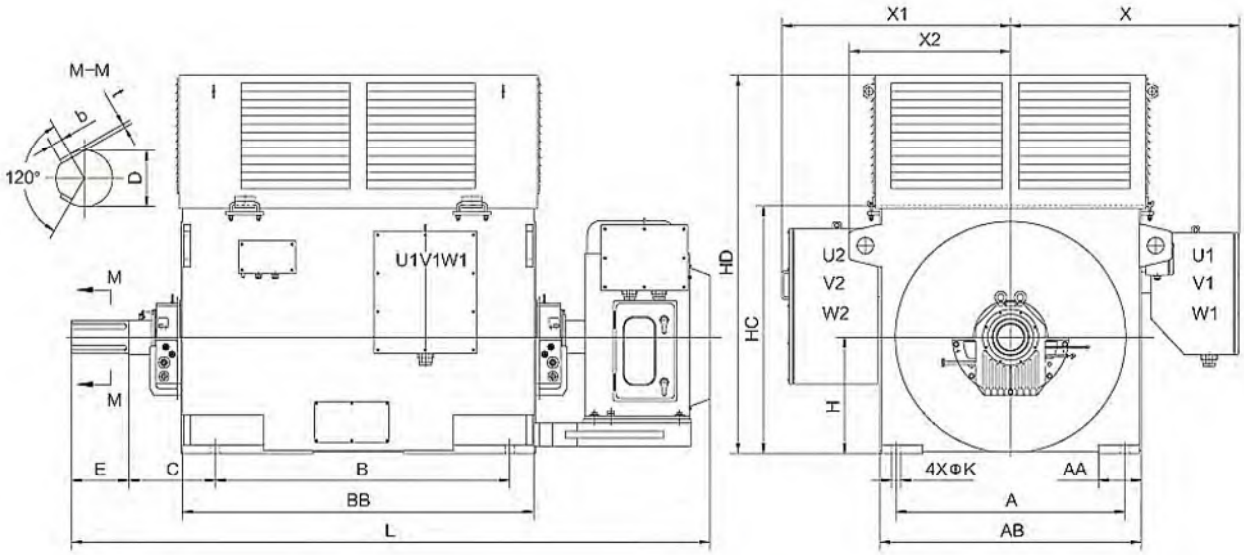

中心高 Frame size	A	B	C	AB	AA	BB	D	E	b	t	H	K	HC	HD	L	X	X1/X2
710	1400	1800	530	1600	262	2150 / 2330	200	350	51	14	710	56	1510	2400	4160	1400	1400 / 990
800	1600	2000	530	1800	292	2350 / 2500	220	350	57.1	16	800	56	1700	2600	4330	1500	1500 / 1090
900	1800	2000 / 2200	600	2000	302	2500 / 2700	250	410	64.6	18	900	66	1912	3000	4640	1600	1600 / 1188
1000	2000	2000 / 2200	600	2240	332	2500 / 2700	280	470	72.1	20	1000	66	2120	3400	4700	1720	1720 / 1308

备注 / Remark:

- X2尺寸针对2000kW以下只采用一个主出线盒的电机，对于2000kW及以上有两个出线盒的电机则选用X1。
  The size "X2" is for the motor below 2000KW, with one T-box only, while the size "X1" is for the one above 2000KW, with two T-boxes.
- BB尺寸根据每个中心高电机容量不同而有差别，具体可咨询电机制造厂。
  The size "BB" is different, depending on the output of motor.

YRKS 系列空－水冷却封闭型 IP44/IP54 IC81W 高压三相异步电动机（H710~1000）

YRKS series totally enclosed air-water cooling IP44/IP54 IC81W high voltage three phase slip ring motors(H710~1000)

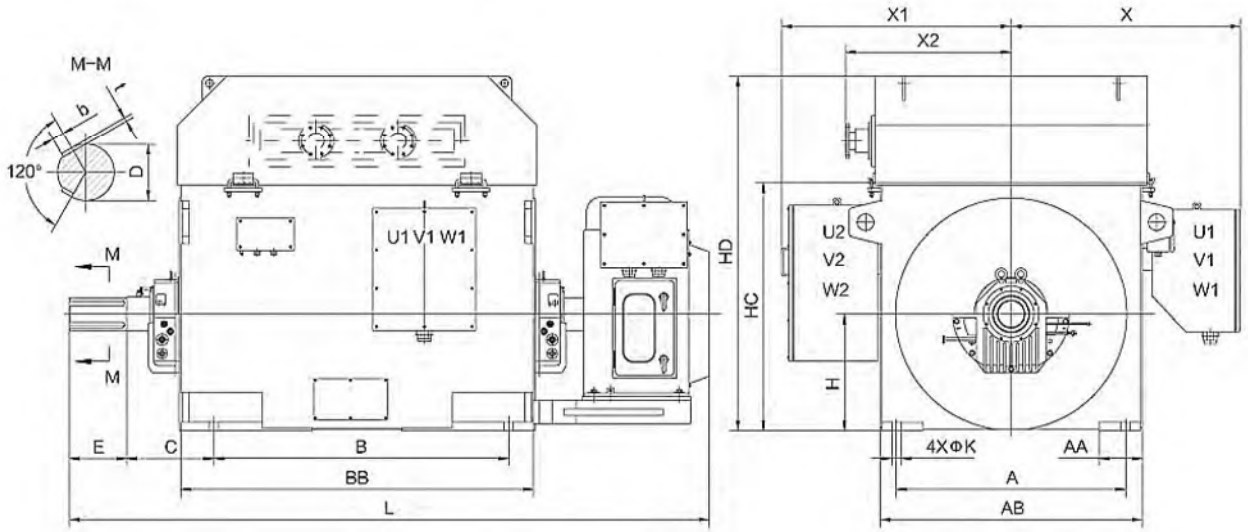

中心高 Frame size	A	B	C	AB	AA	BB	D	E	b	t	H	K	HC	HD	L	X	X1/X2
710	1400	1800	530	1600	262	2150 / 2330	200	350	51	14	710	56	1510	2500	4160	1400	1400 / 990
800	1600	2000	530	1800	292	2350 / 2500	220	350	57.1	16	800	56	1700	2800	4330	1500	1500 / 1090
900	1800	2000 / 2200	600	2000	302	2500 / 2700	250	410	64.6	18	900	66	1912	3100	4640	1600	1600 / 1200
1000	2000	2000 / 2200	600	2240	332	2500 / 2700	280	470	72.1	20	1000	66	2120	3300	4700	1720	1720 / 1320

备注 / Remark:

- X2尺寸针对2000kW以下只采用一个主出线盒的电机，对于2000kW及以上有两个出线盒的电机则选用X1。
  The size "X2" is for the motor below 2000KW, with one T-box only, while the size "X1" is for the one above 2000KW, with two T-boxes.
- BB尺寸根据每个中心高电机容量不同而有差别，具体可咨询电机制造厂。
  The size "BB" is different, depending on the output of motor.

YRKK 系列空－空冷封闭型 IP44/IP54 IC611 高压三相异步电动机 (H710~1000)

YRKK series totally enclosed air-air cooling IP44/IP54 IC611 (or IC666) high voltage three phase slip ring motors (H710~1000)

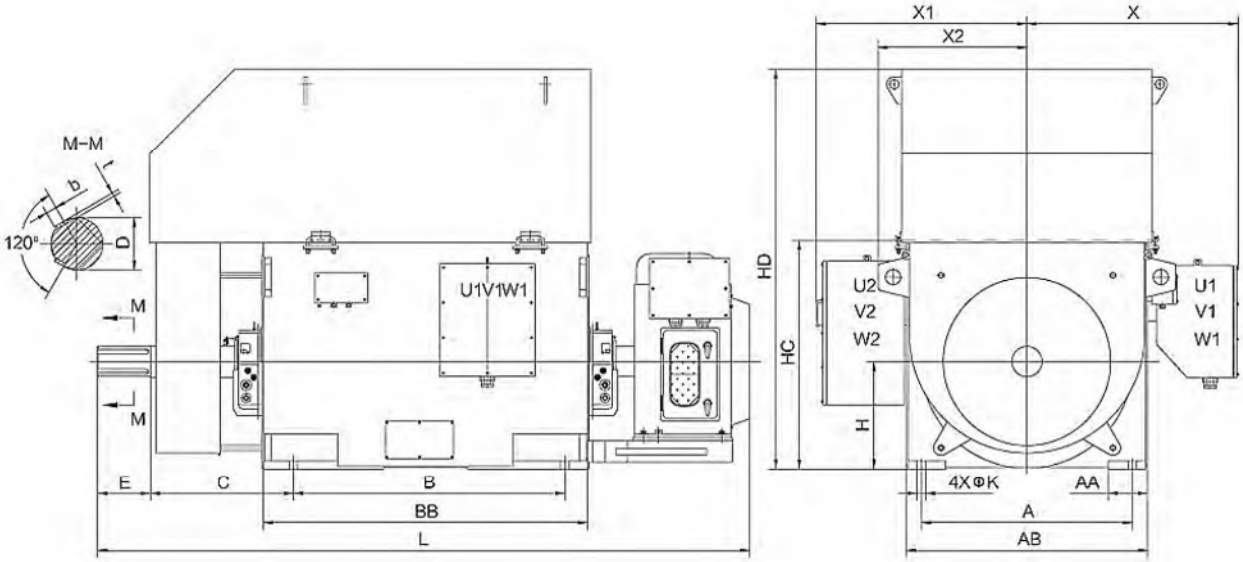

中心高 Frame size	A	B	C	AB	AA	BB	D	E	b	t	H	K	HC	HD	L	X	X1/X2
710	1400	1800	1000	1600	262	2150 / 2330	200	350	51	14	710	56	1510	2800	4630	1400	1400 / 990
800	1600	2000	1080	1800	292	2350 / 2500	220	350	57.1	16	800	56	1700	3100	4880	1500	1500 / 1090
900	1800	2000 / 2200	1200	2000	302	2500 / 2700	250	410	64.6	18	900	66	1912	3600	5240	1600	1600 / 1188
1000	2000	2000 / 2200	1400	2240	332	2500 / 2700	280	470	72.1	20	1000	66	2120	3800	5500	1720	1720 / 1308

备注 / Remark:

- X2尺寸针对2000kW以下只采用一个主出线盒的电机，对于2000kW及以上有两个出线盒的电机则选用X1。
  The size "X2" is for the motor below 2000KW, with one T-box only, while the size "X1" is for the one above 2000KW, with two T-boxes.
- BB尺寸根据每个中心高电机容量不同而有差别，具体可咨询电机制造厂。
  The size "BB" is different, depending on the output of motor.

YRKK 系列空－空冷封闭型 IP44/IP54 IC616（或 IC666）高压三相异步电动机 (H710~1000)

YRKK series totally enclosed air-air cooling IP44/IP54 IC616 (or IC666) high voltage three phase slip ring motors (H710~1000)

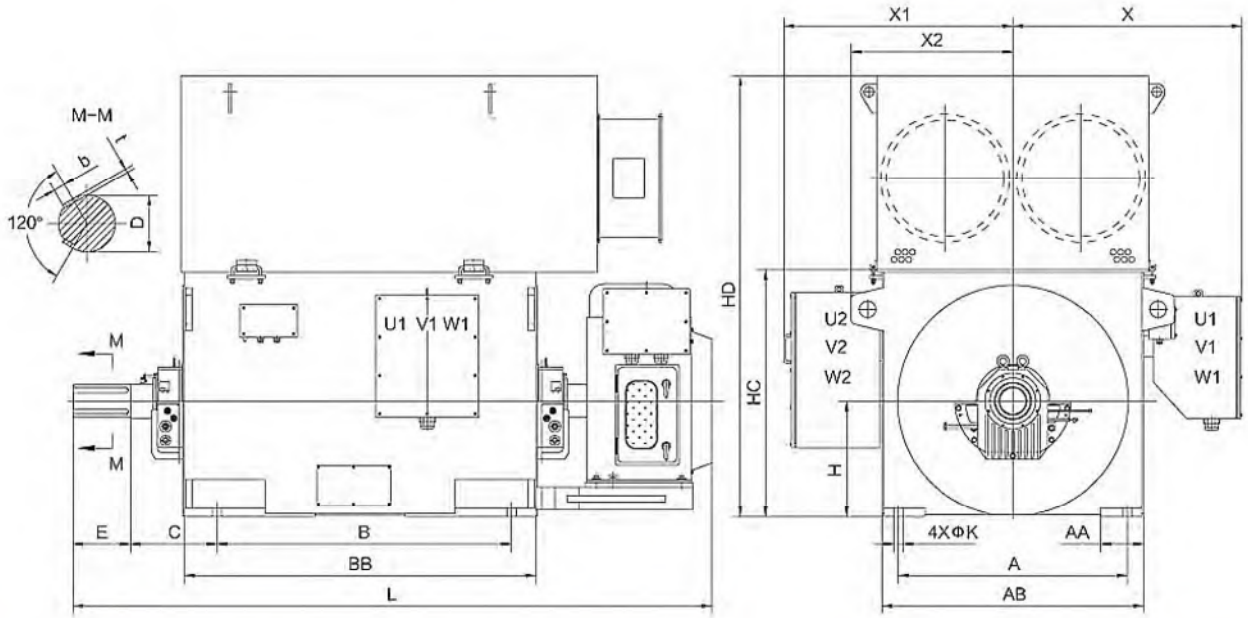

中心高 Frame size	A	B	C	AB	AA	BB	D	E	b	t	H	K	HC	HD	L	X	X1/X2
710	1400	1800	530	1600	262	2150 / 2330	200	350	51	14	710	56	1510	2700	4160	1400	1400 / 990
800	1600	2000	530	1800	292	2350 / 2500	220	350	57.1	16	800	56	1700	3200	4330	1500	1500 / 1090
900	1800	2000 / 2200	600	2000	302	2500 / 2700	250	410	64.6	18	900	66	1912	3500	4640	1600	1600 / 1188
1000	2000	2000 / 2200	600	2240	332	2500 / 2700	280	470	72.1	20	1000	66	2120	3700	4700	1720	1720 / 1308

备注 / Remark:

- X2尺寸针对2000kW以下只采用一个主出线盒的电机，对于2000kW及以上有两个出线盒的电机则选用X1。
  The size "X2" is for the motor below 2000KW, with one T-box only, while the size "X1" is for the one above 2000KW, with two T-boxes.
- BB尺寸根据每个中心高电机容量不同而有差别，具体可咨询电机制造厂。
  The size "BB" is different, depending on the output of motor.
- 对于12P、16P低转速空空冷电机建议采用IC666的冷却方式。
  The cooling type IC666 recommended in case of 12P and 16P low speed motor.

ZCL Shijiazhuang Electric Motor Technology Co., Ltd.

Add: Hebei Shijiazhuang Gaocheng District

Zhangjiazhuang Town Industrial Park China

Tel: + 86-311-89246924 Fax: + 86-311-89246924

Mobile: + 86-13931192007 Whatsapp: + 86-13931192007

SKYPE: + 86-13931192007 WeChat: 13931192007

E-Mail: zclgroup@zcl-group.com

Web: www.zcl-group.com